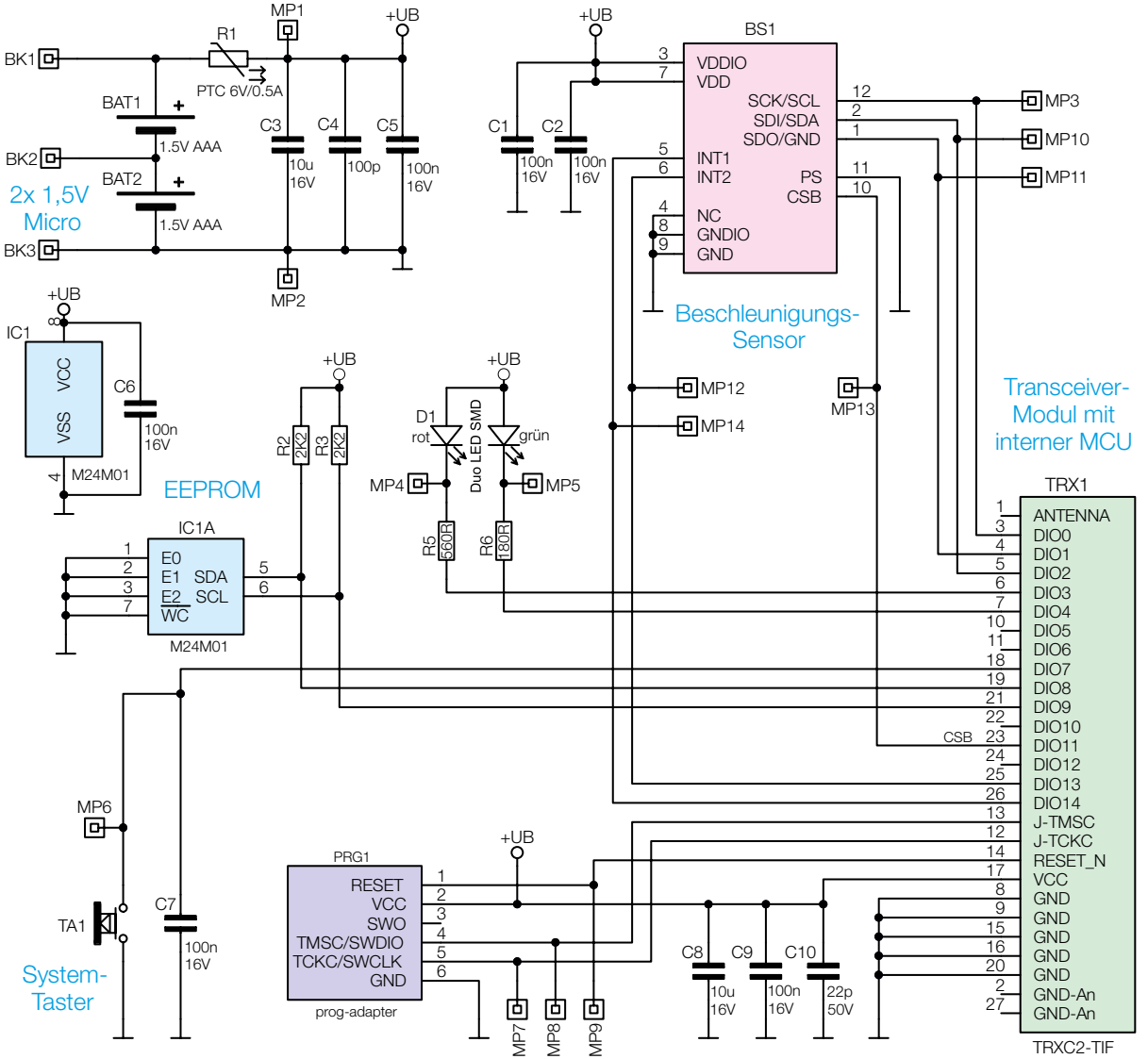

Bild 3: Das Schaltbild des HmIP-STV