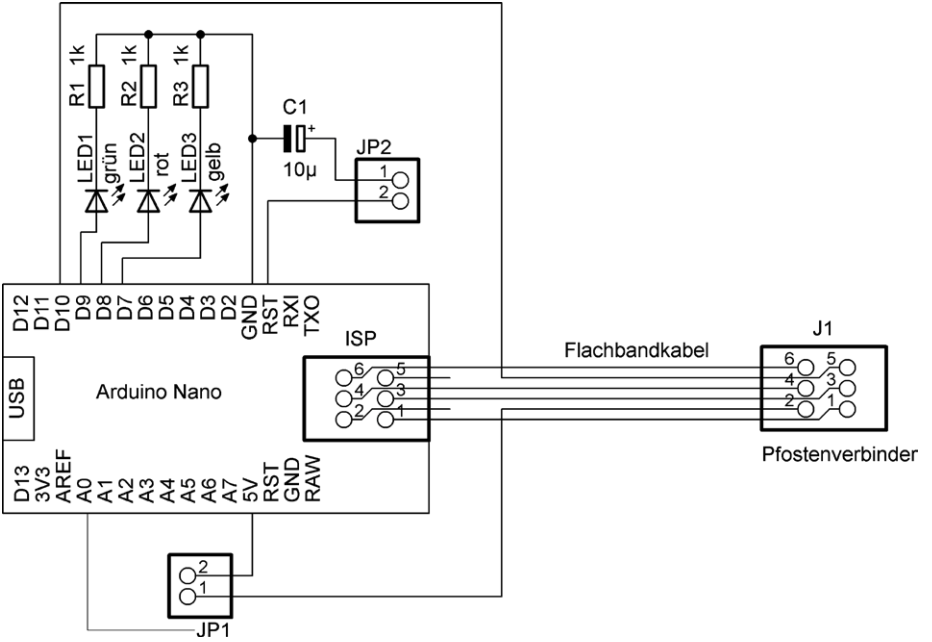

Bild 1:
Schaltplan des ISP-Programmers
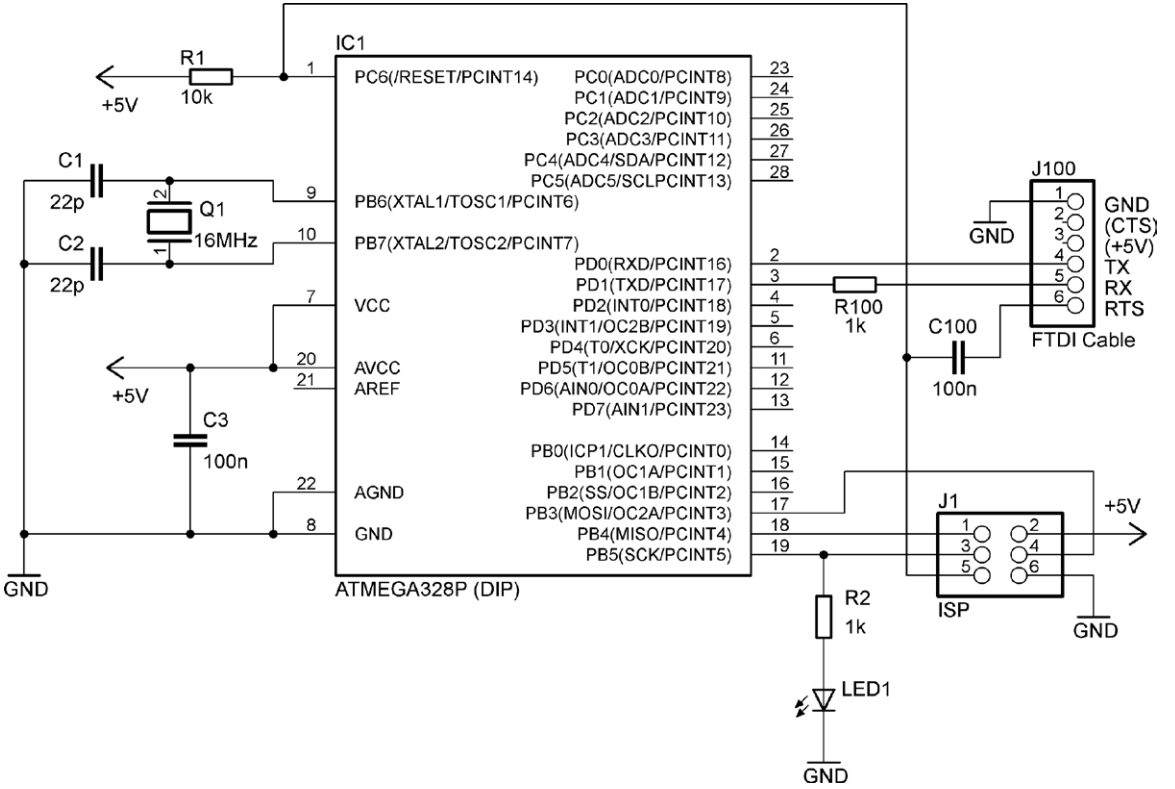
Bild 5: Schaltplan
Arduino Stand-alone