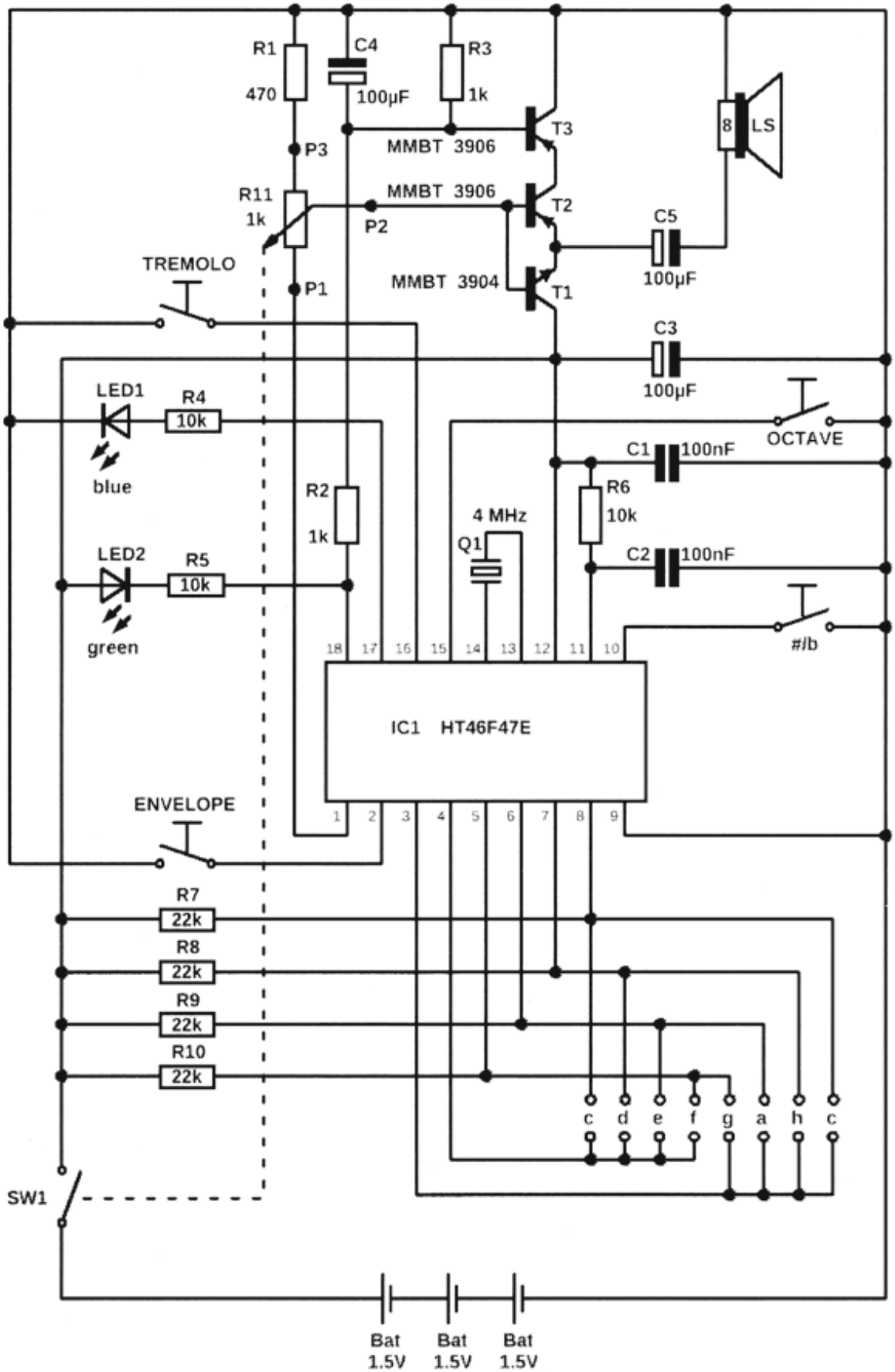

Bild 1: Die Schaltung des Synthesizers – übersichtlich um den Holtek HT46F47E angeordnet