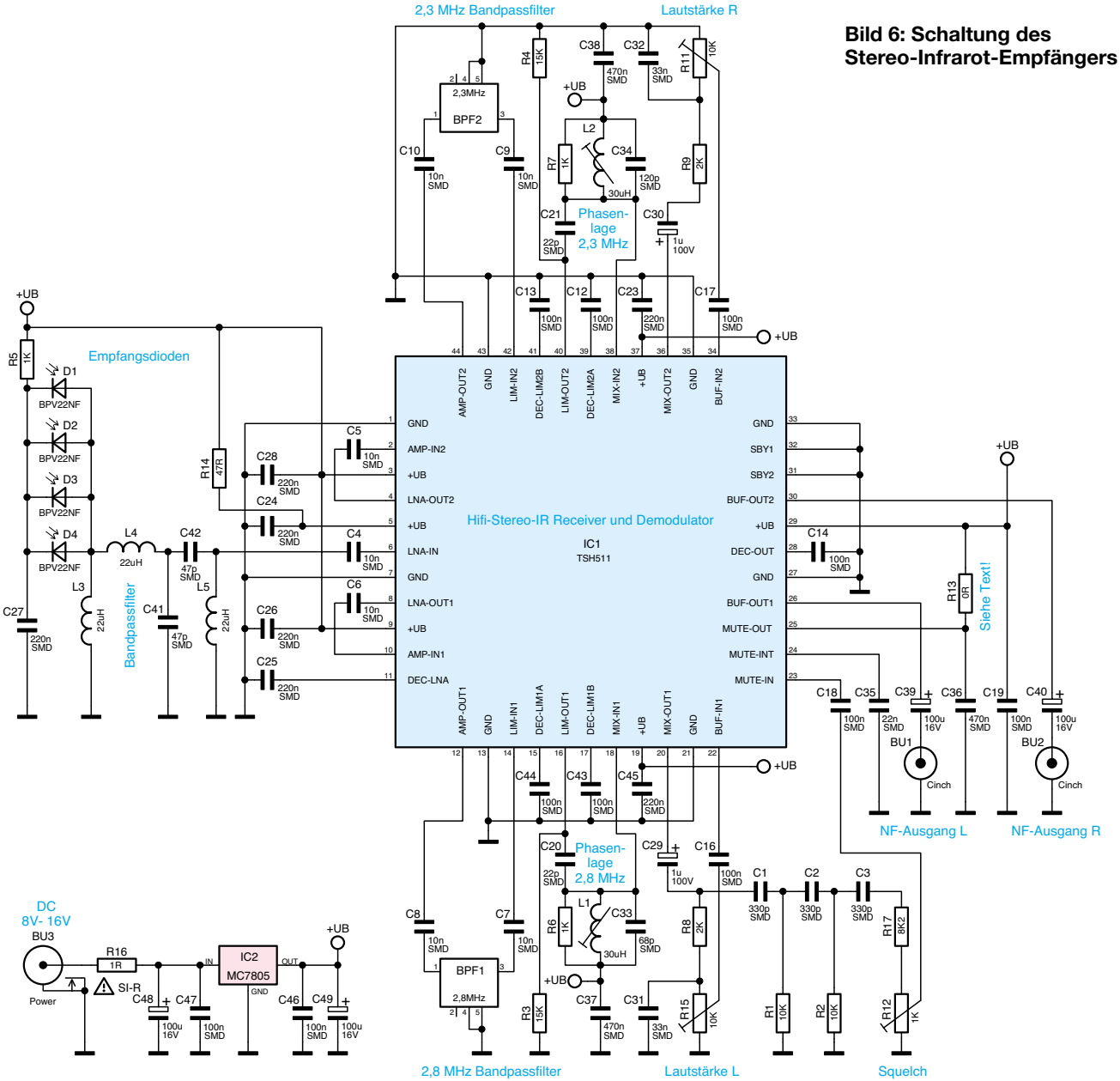Bild 6: Schaltung des Stereo-Infrarot-Empfängers