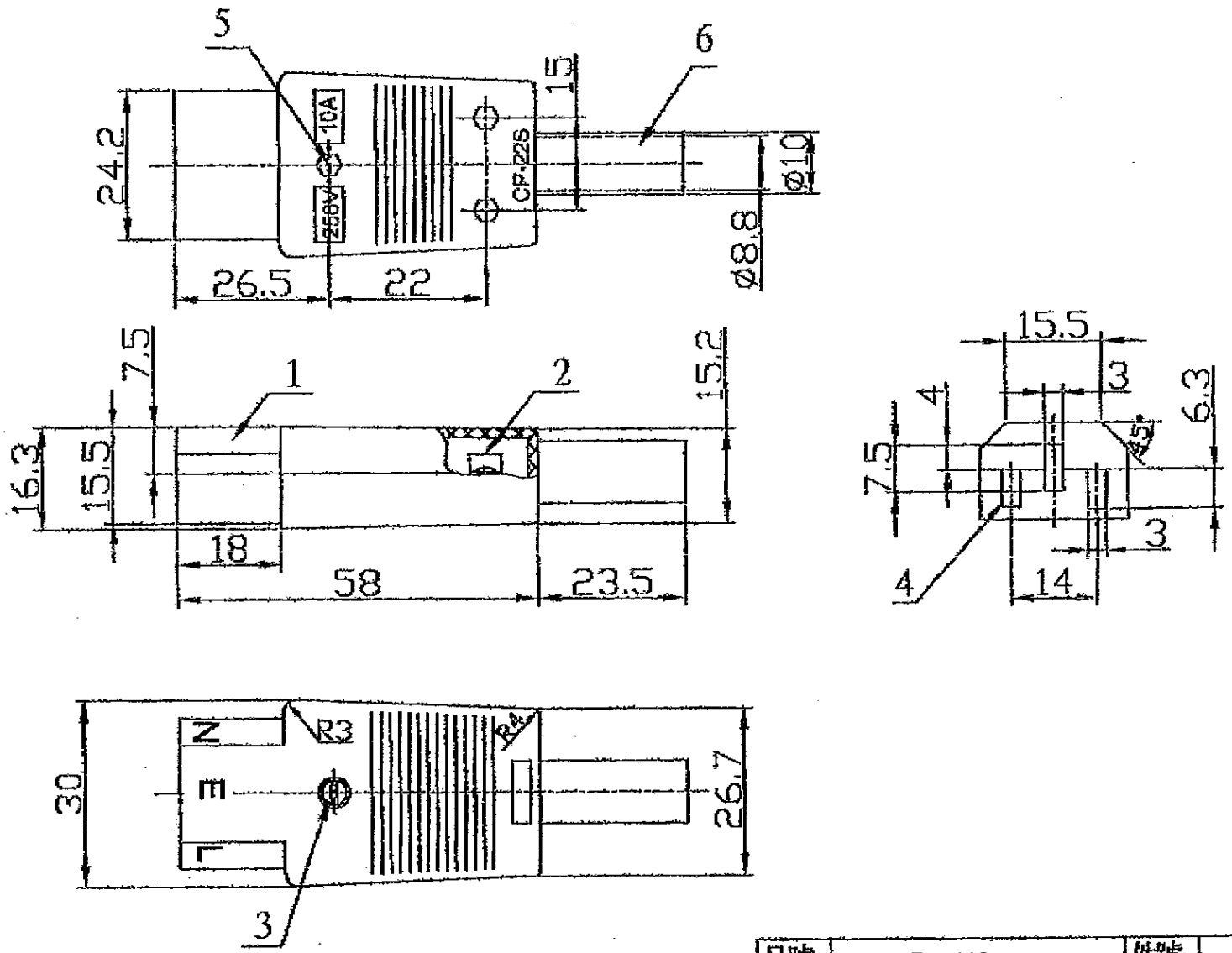

序號	零件名稱	材料名稱
6	Boot	PVC
5	Het Nut	Brass
4	Contact	Brass
3	Screw	Steel
2	S/R	Steel
1	Housing	ABS

品號	R20HS007	件號		圖號	A4
品名		零件	規格圖	單位	m/m
材質		處理		比例	
批准	蔡燕北	校對	陶耀杰	製圖	日期 2004.08.25
公差	±0.2				

修改	日期	說明事項	序號	1