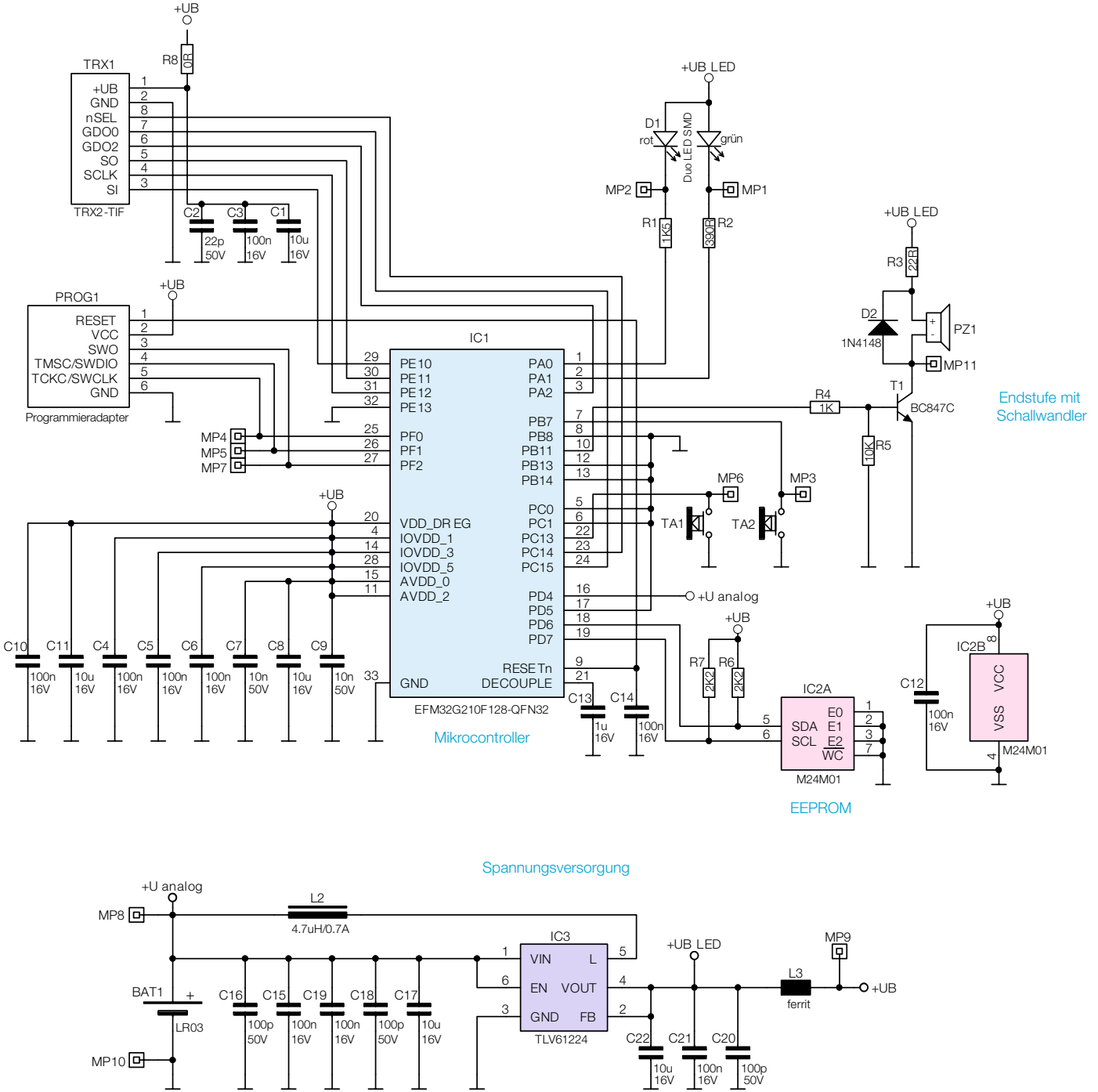

Bild 2: Das Schaltbild des Homematic IP Türklingeltasters HmIP-DBB