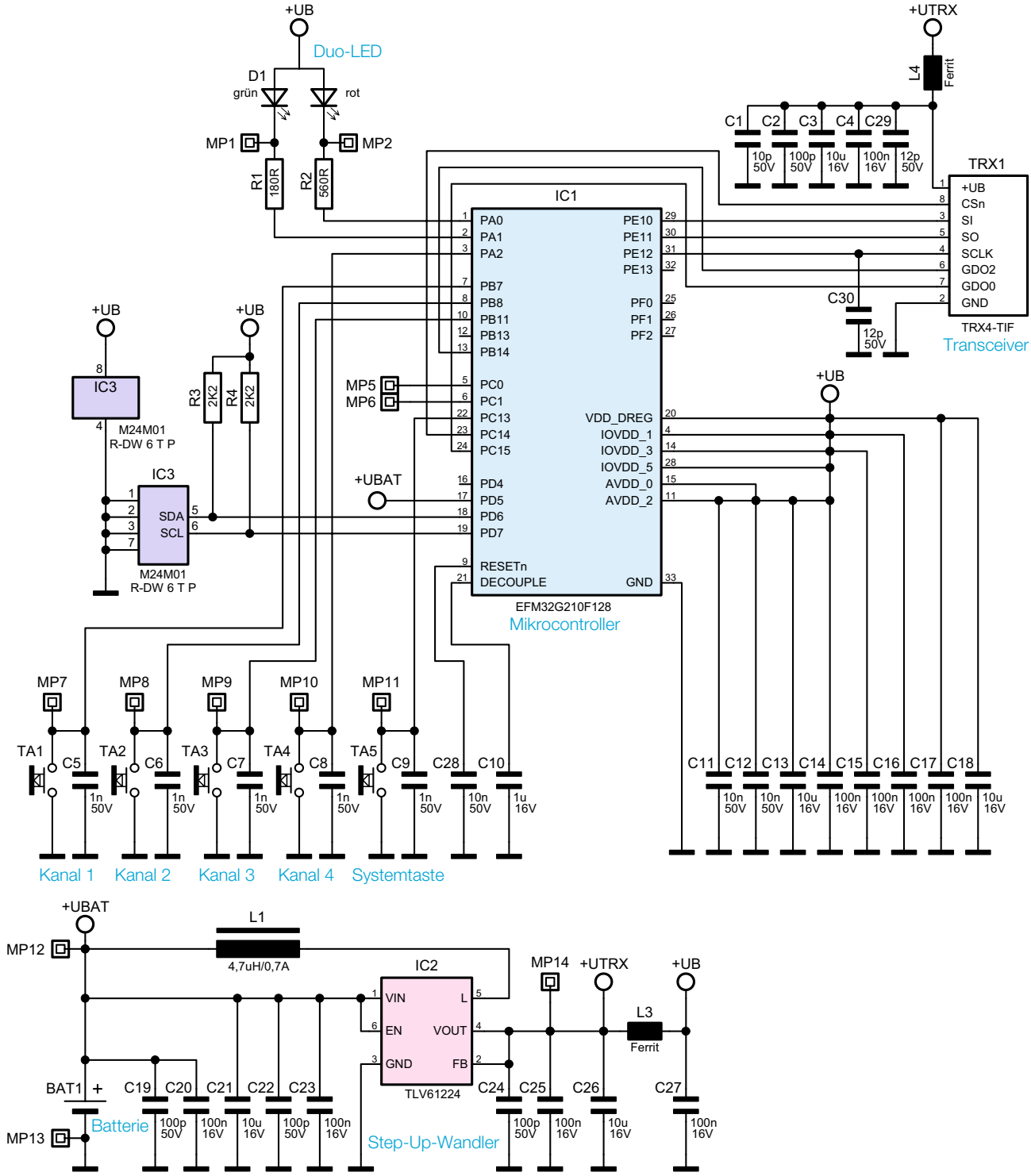


*Bild 1: Das Schaltbild der Homematic IP Schlüsselbundfernbedienung*