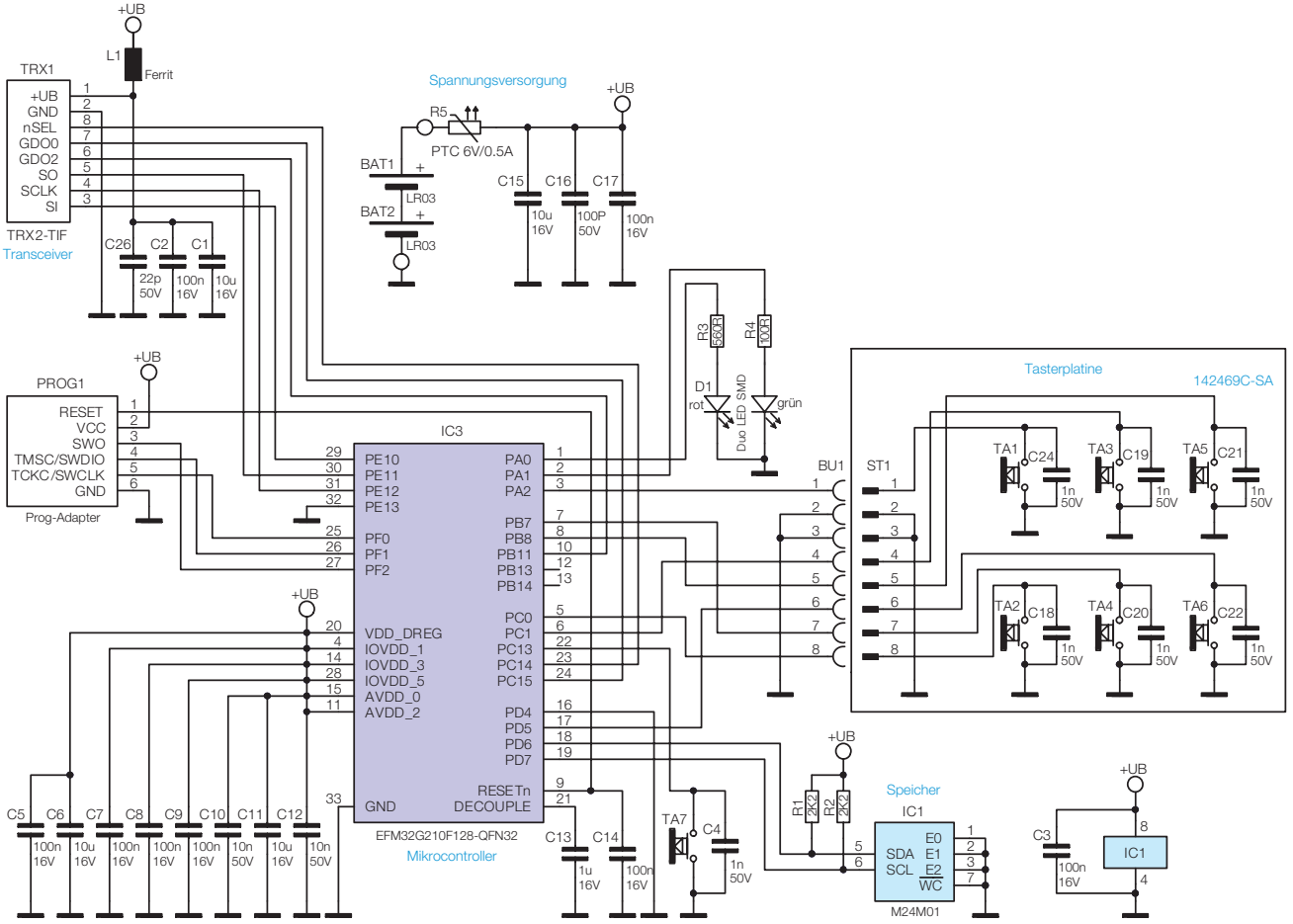

Bild 1: Das Schaltbild des Homematic IP 6fach Funk-Wandtasters