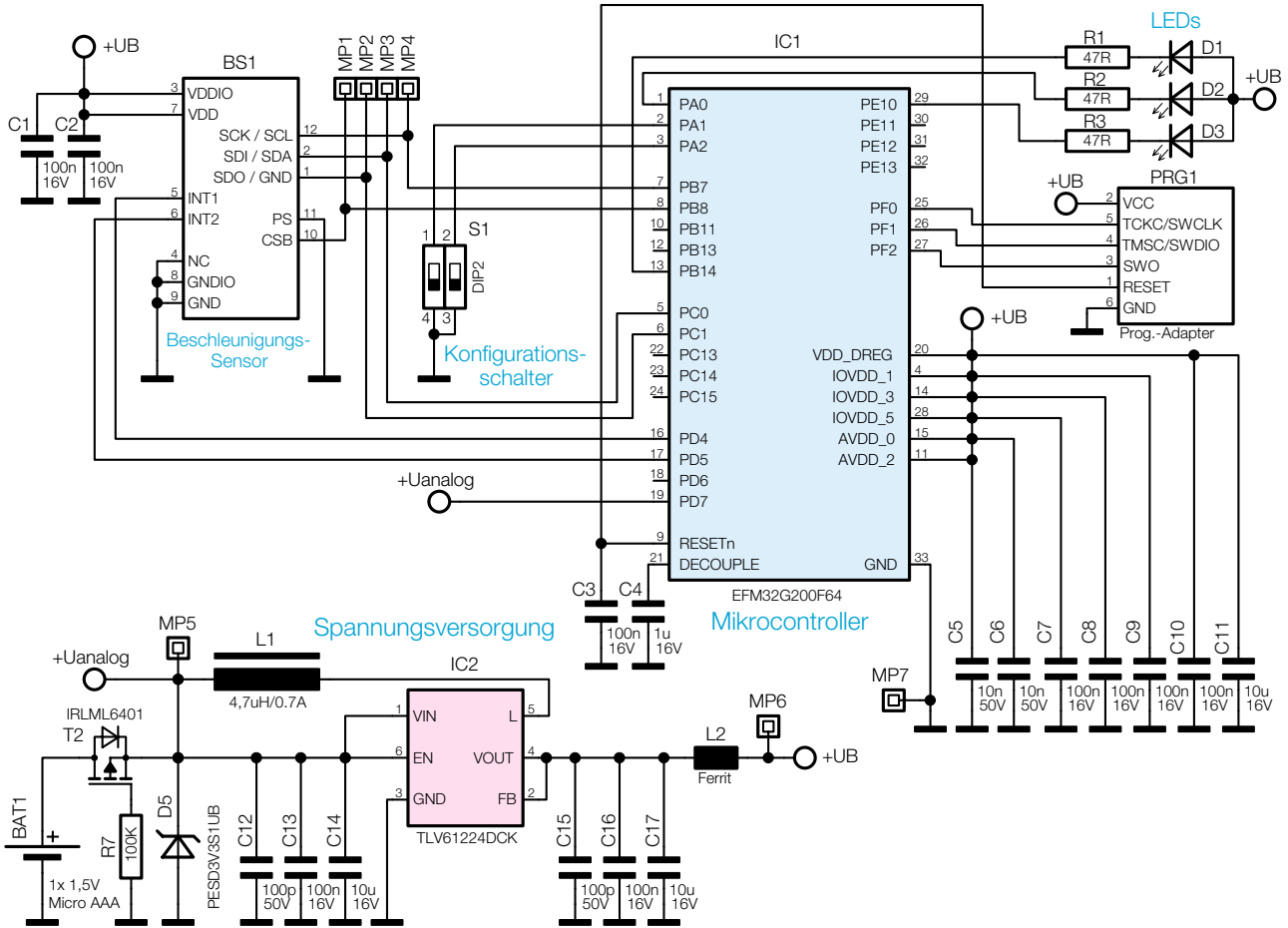

Bild 1: Das Schaltbild des ES100