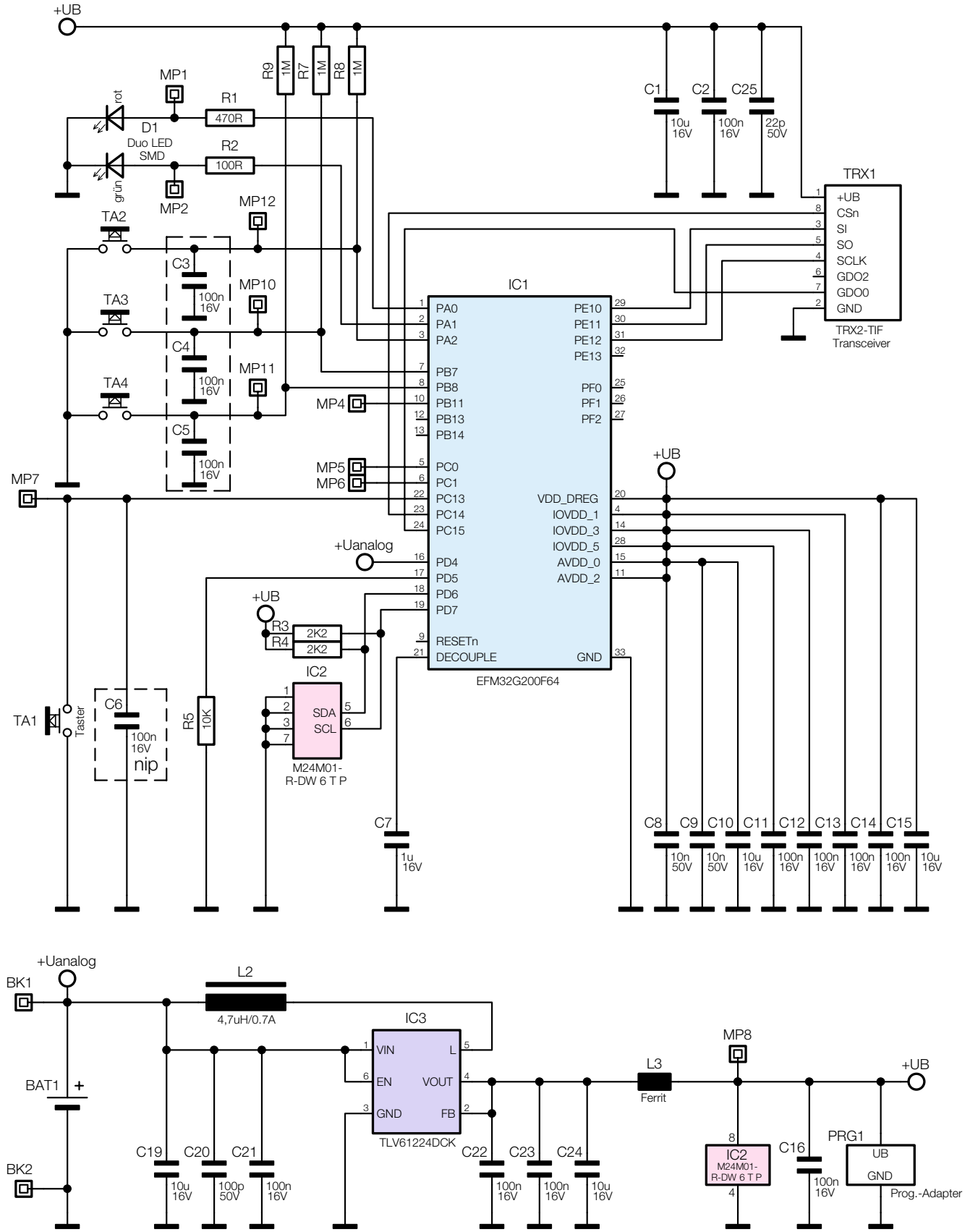

Bild 2: Das Schaltbild des Fenstergriffsensors HmIP-SRH