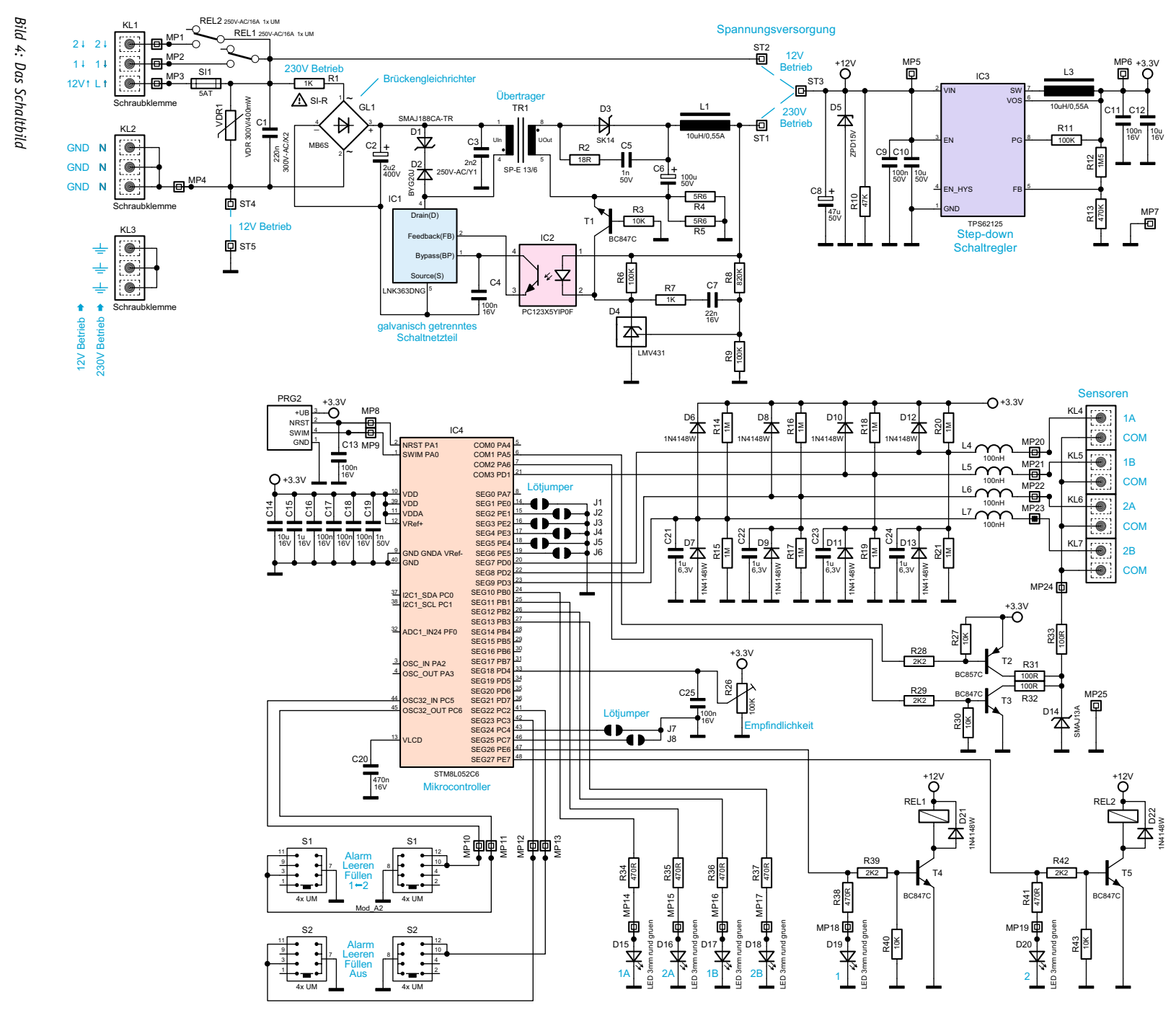Bild 4: Das Schaltbild