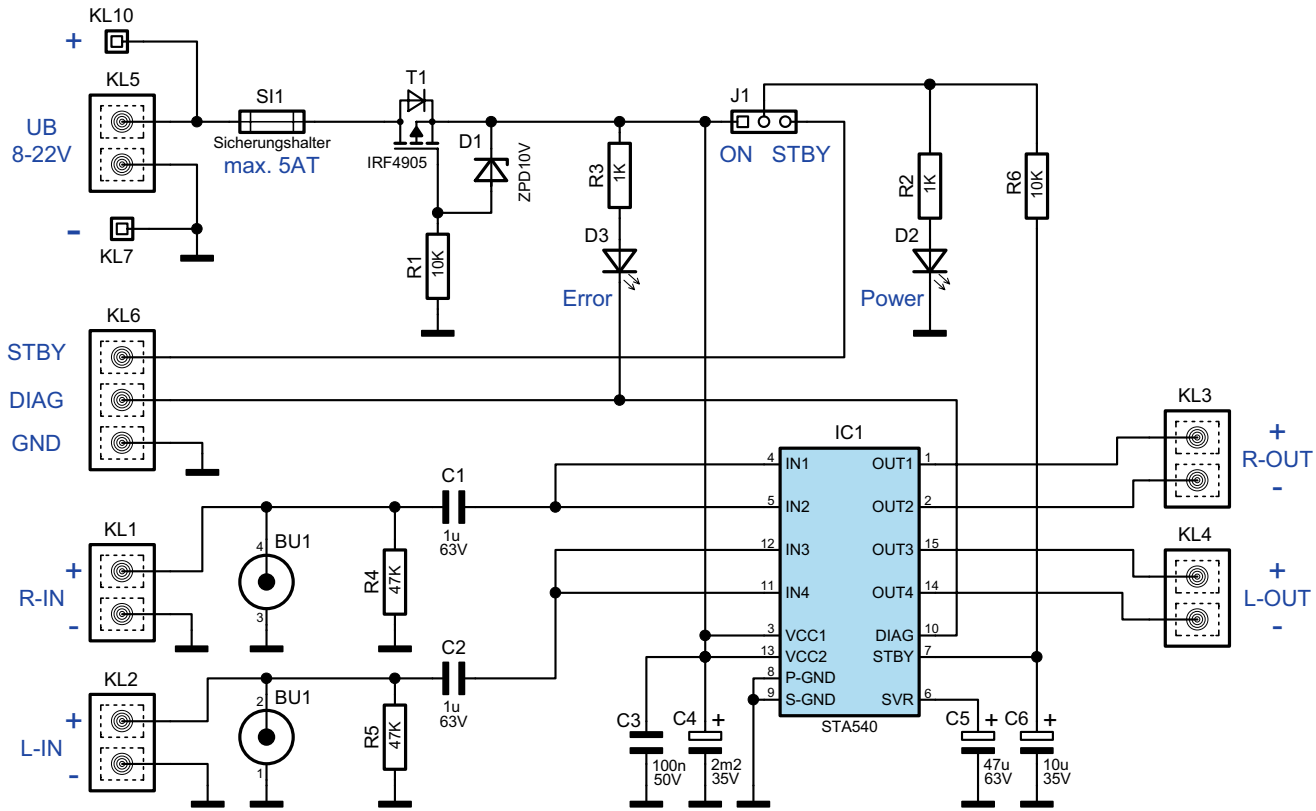

Bild 1: Schaltbild des V76