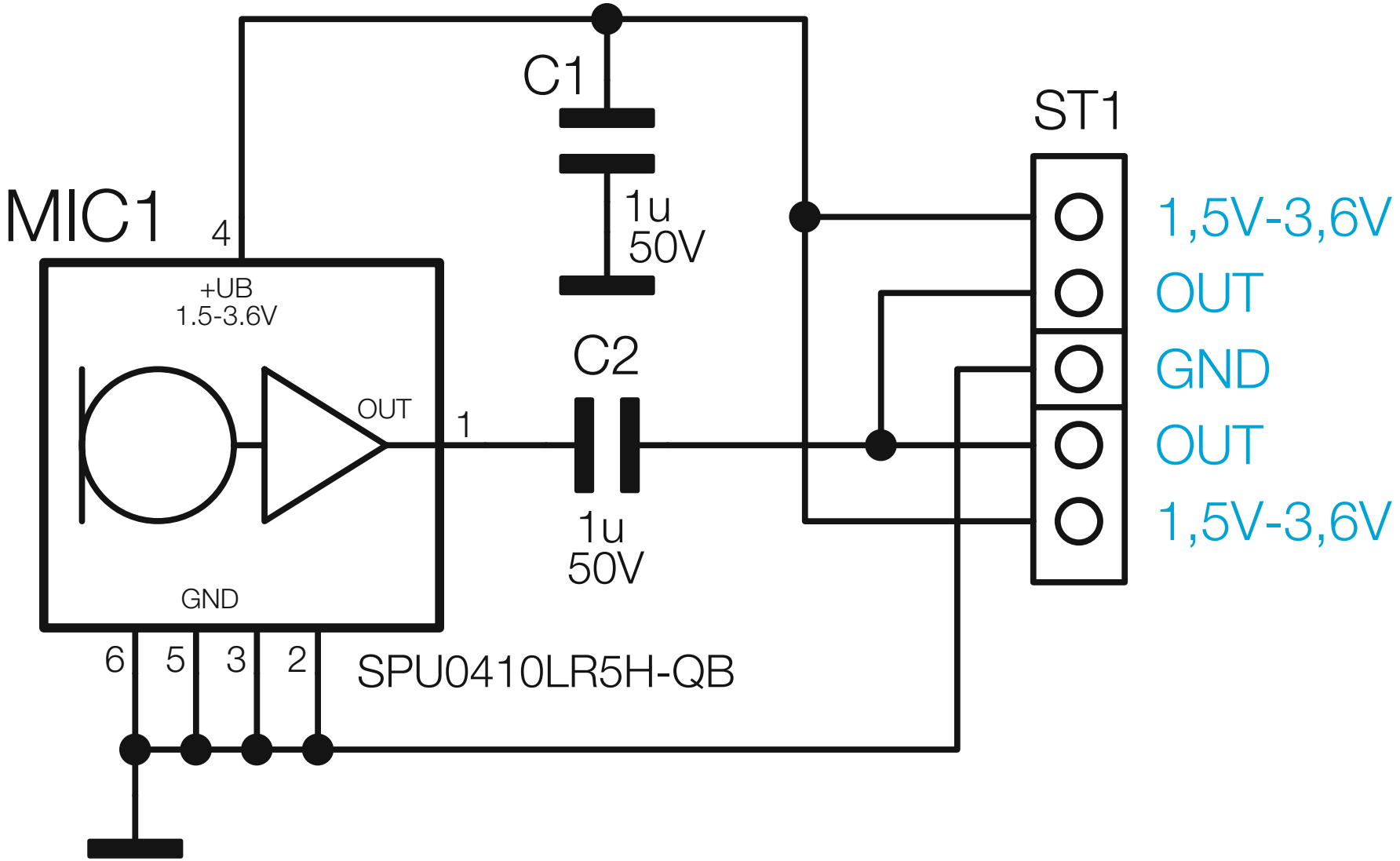

Bild 10: Das Schaltbild der MEMS-1-Platine