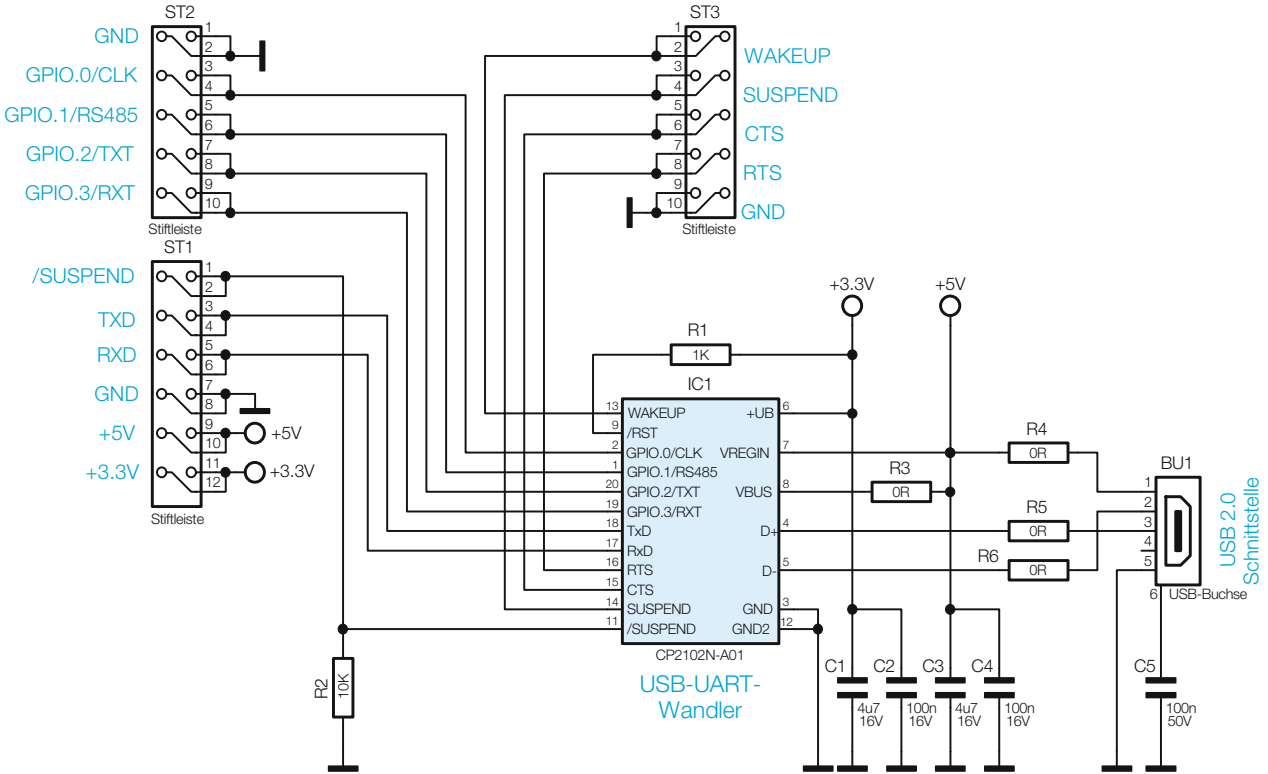

Bild 3: Die Schaltung des UM2102N