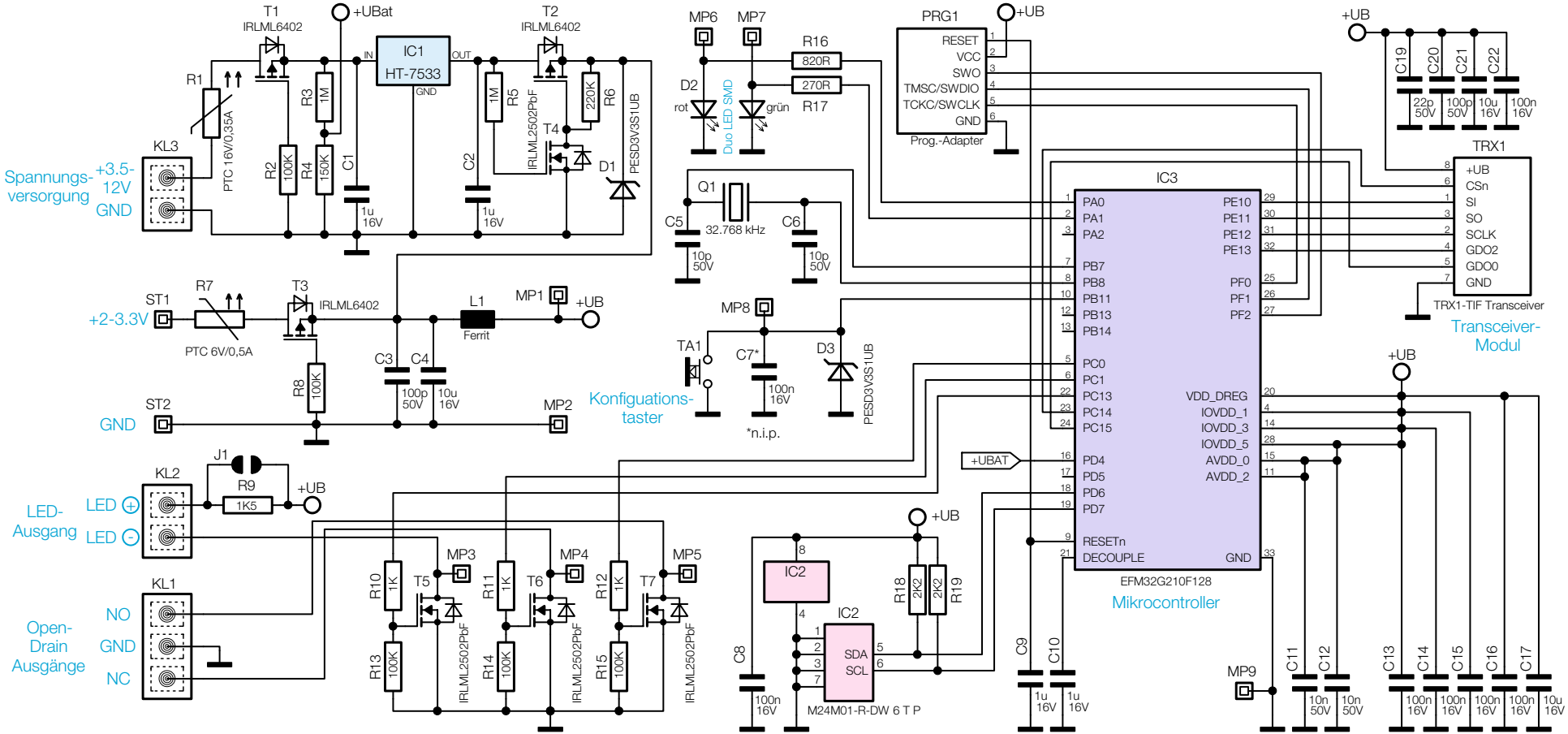

Bild 1: Das Schaltbild der Schaltplatine