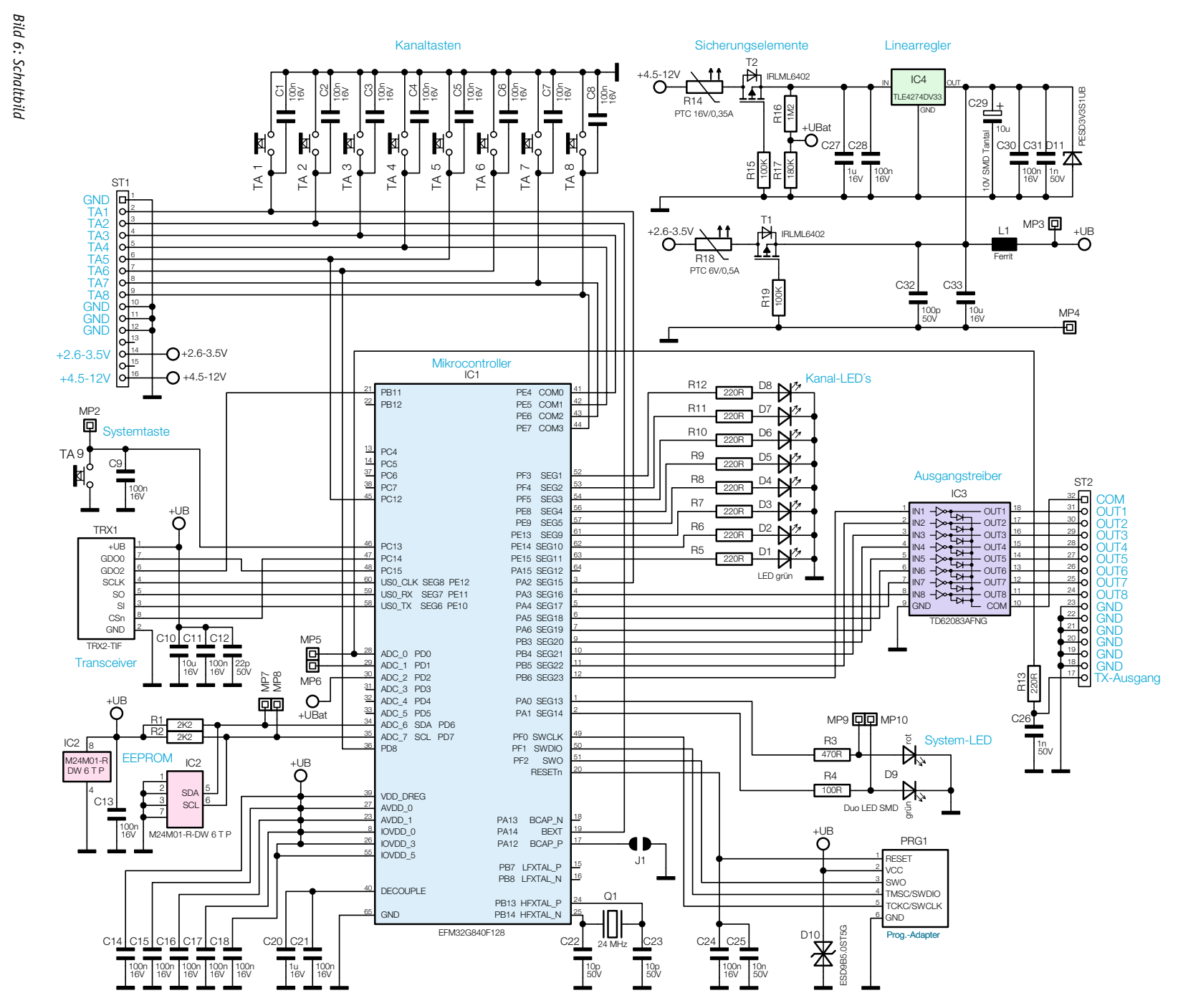

Bild 6: Schaltbild