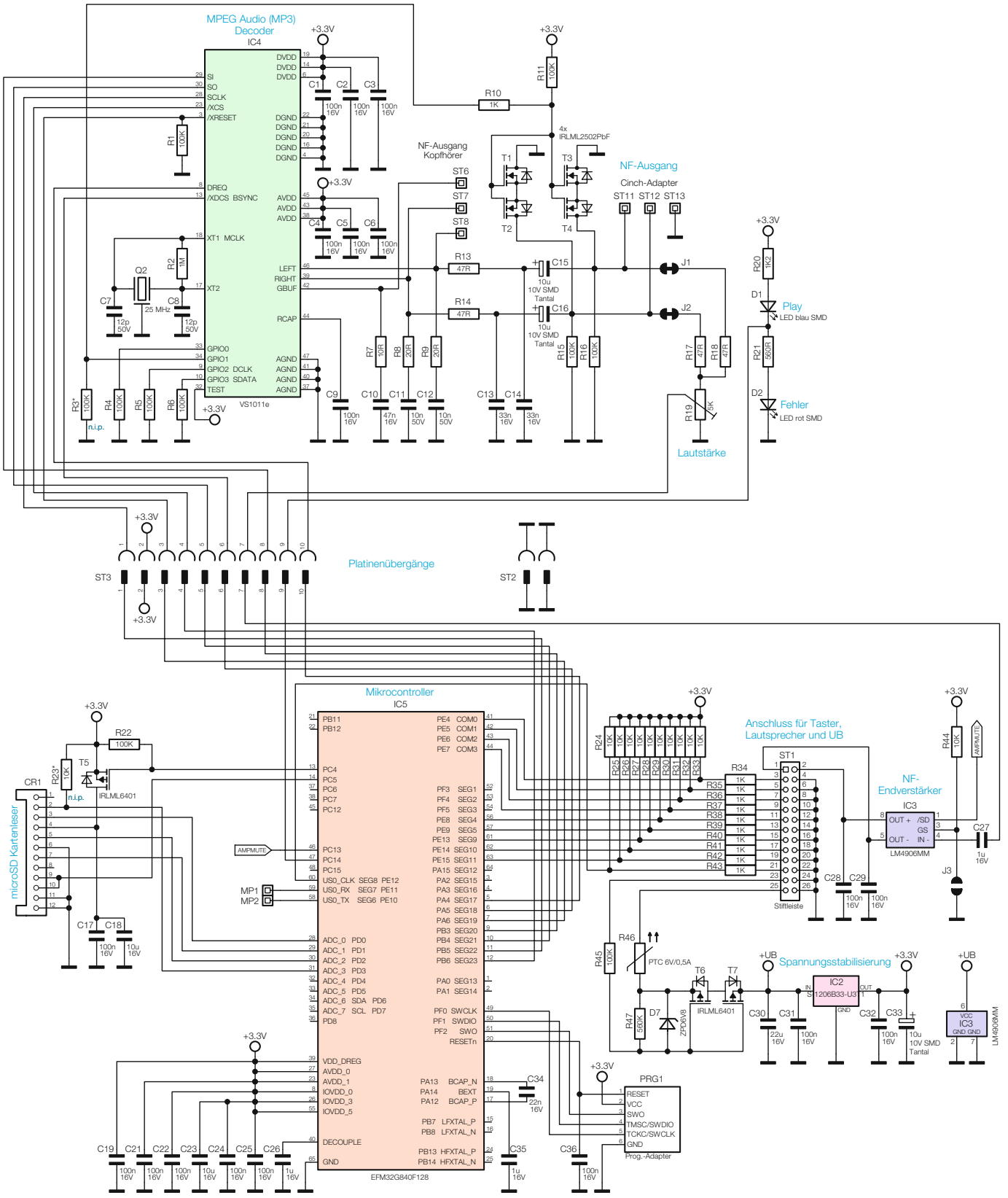

Bild 4: Das Schaltbild des MSM4