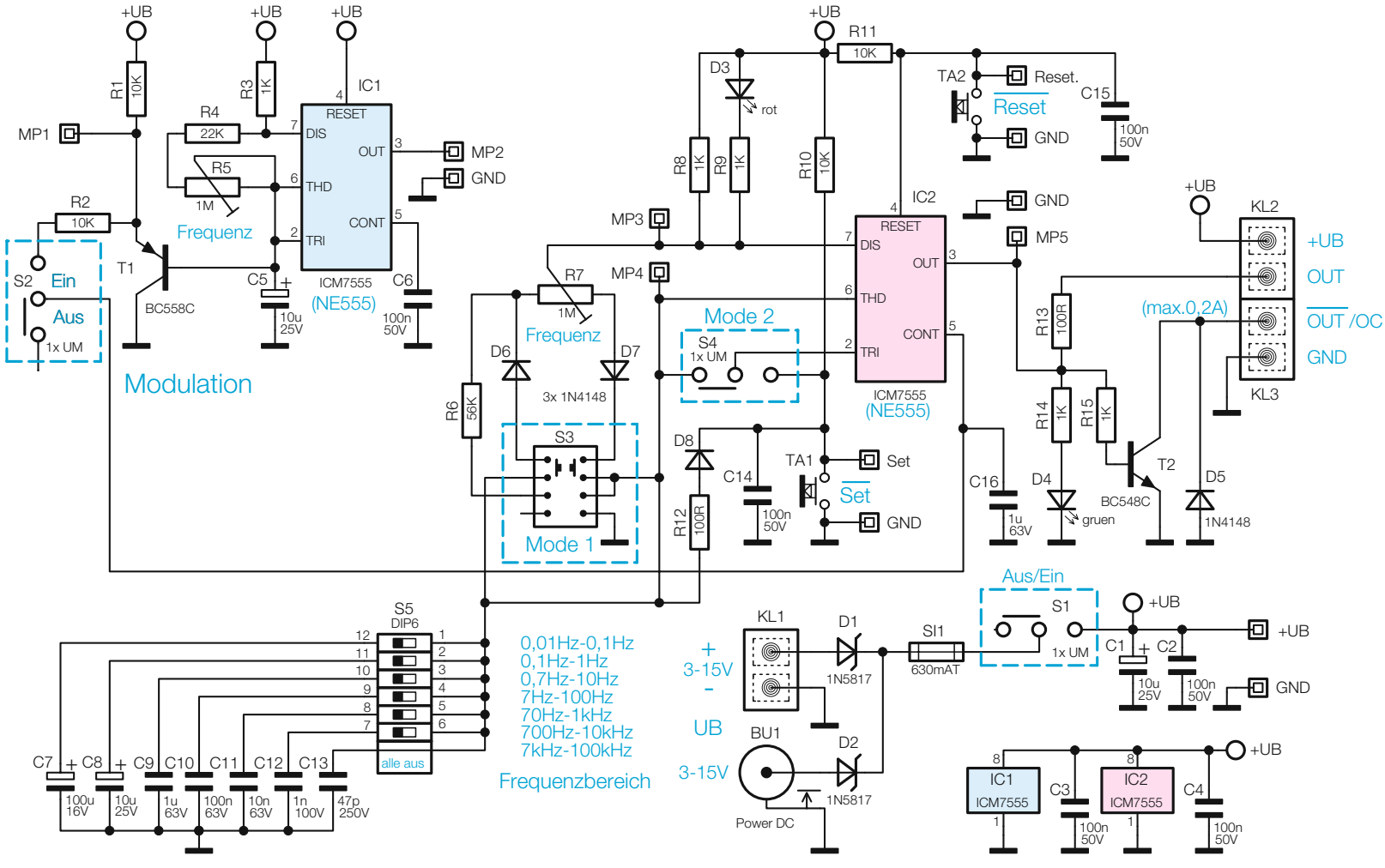

Bild 4: Das Schaltbild des Experimentierboards NE555-EXB

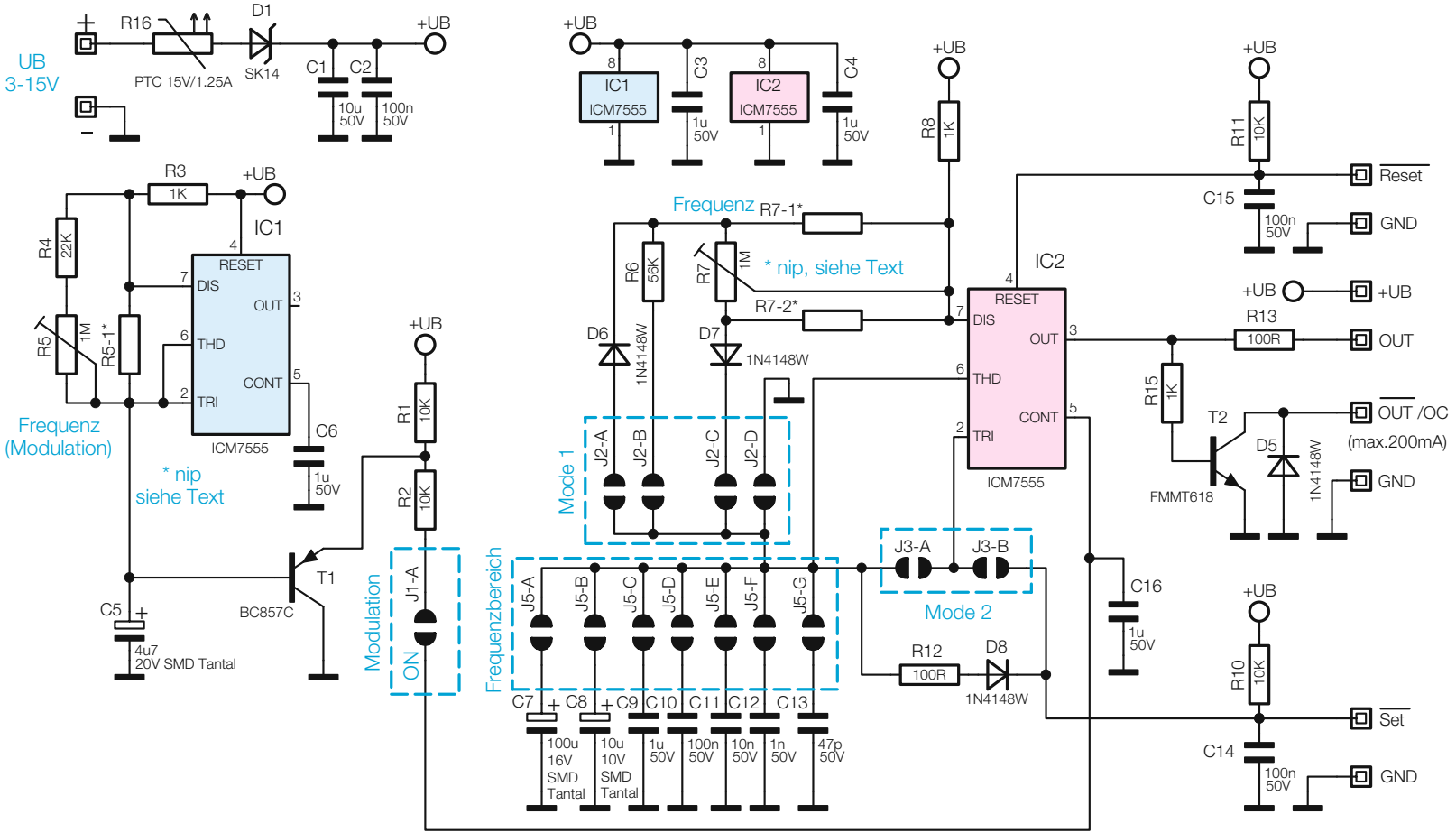

Bild 5: Das Schaltbild der Anwendungsschaltung NE555-AWS