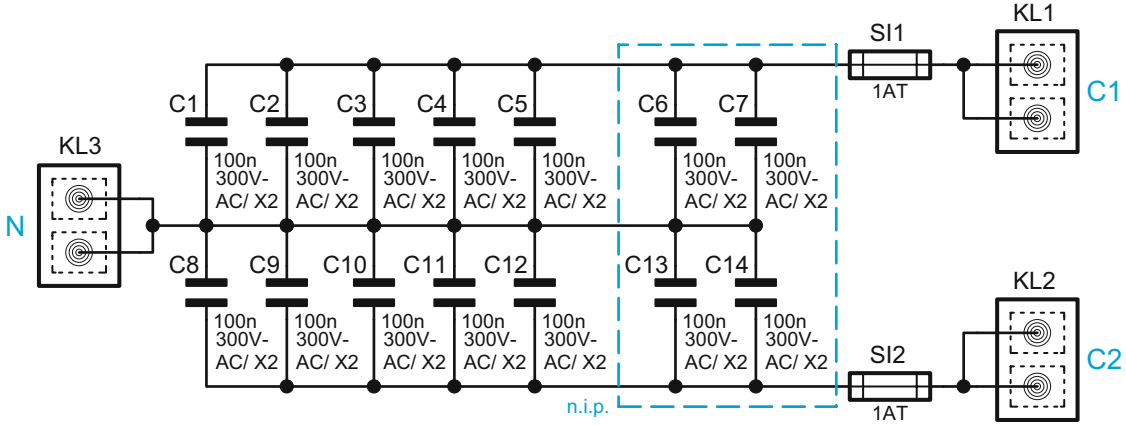

Bild 3: Das Schaltbild des Kompensators HM-Sys-C2-DR