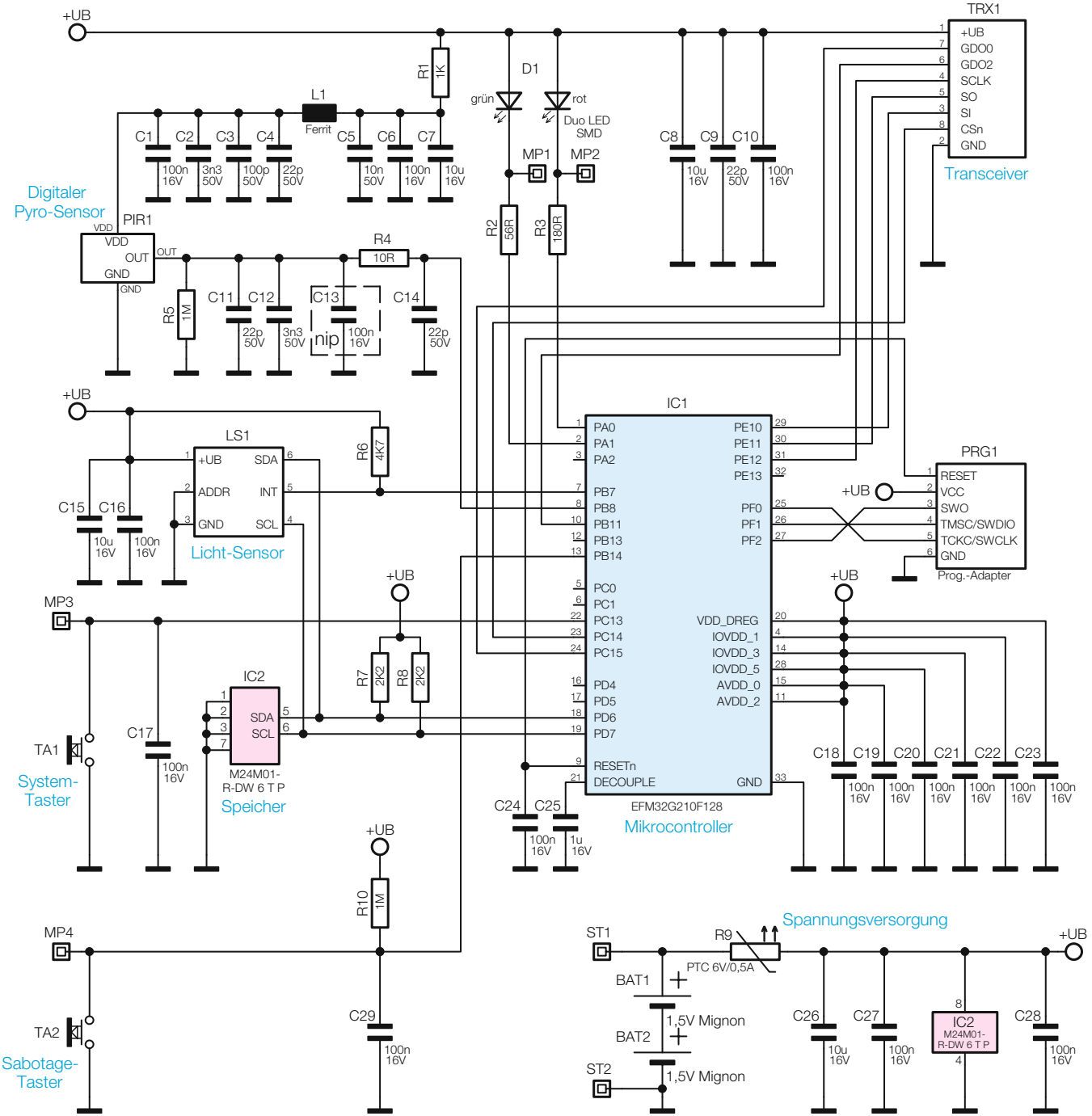

Bild 3: Das Schaltbild des Bewegungsmelders mit Dämmerungssensor