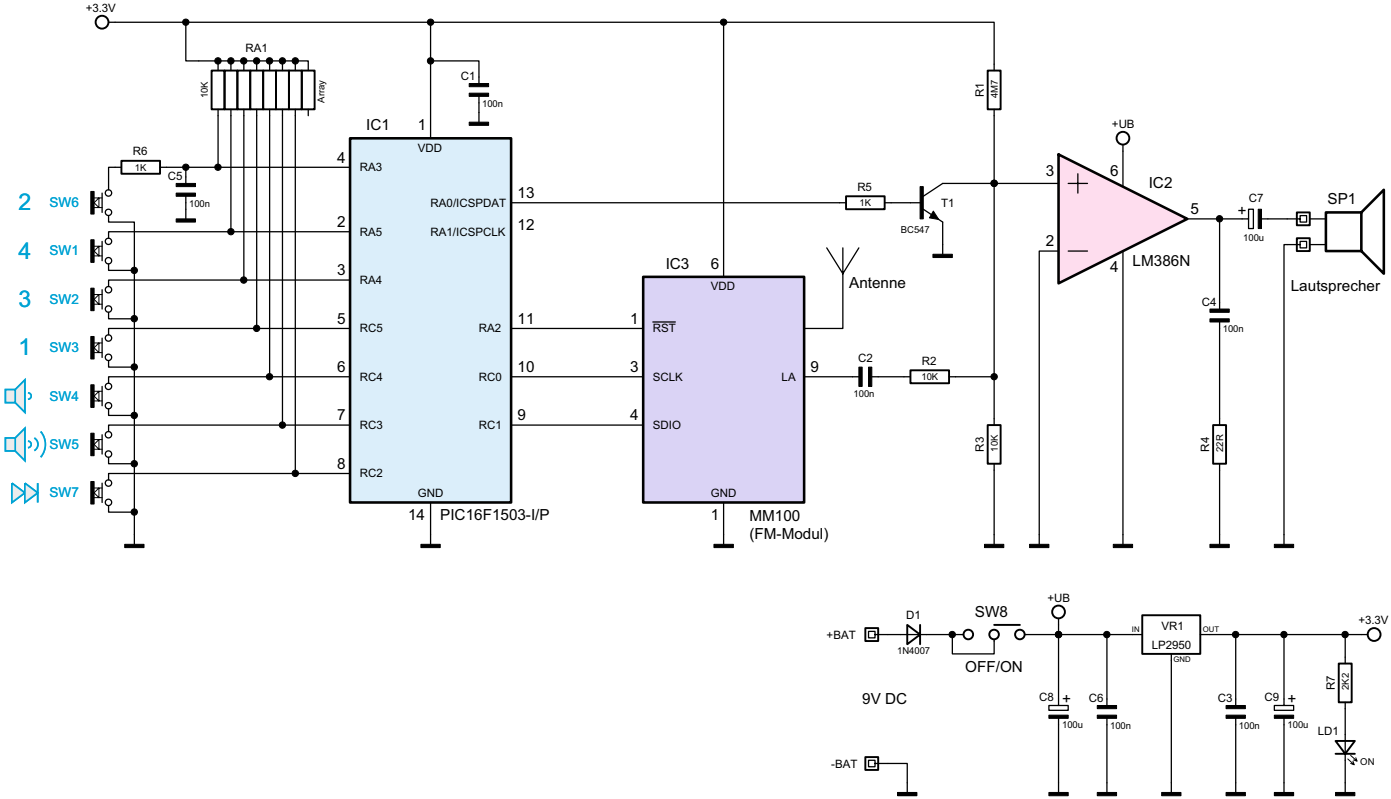

Bild 3: Das Schaltbild des MK194N