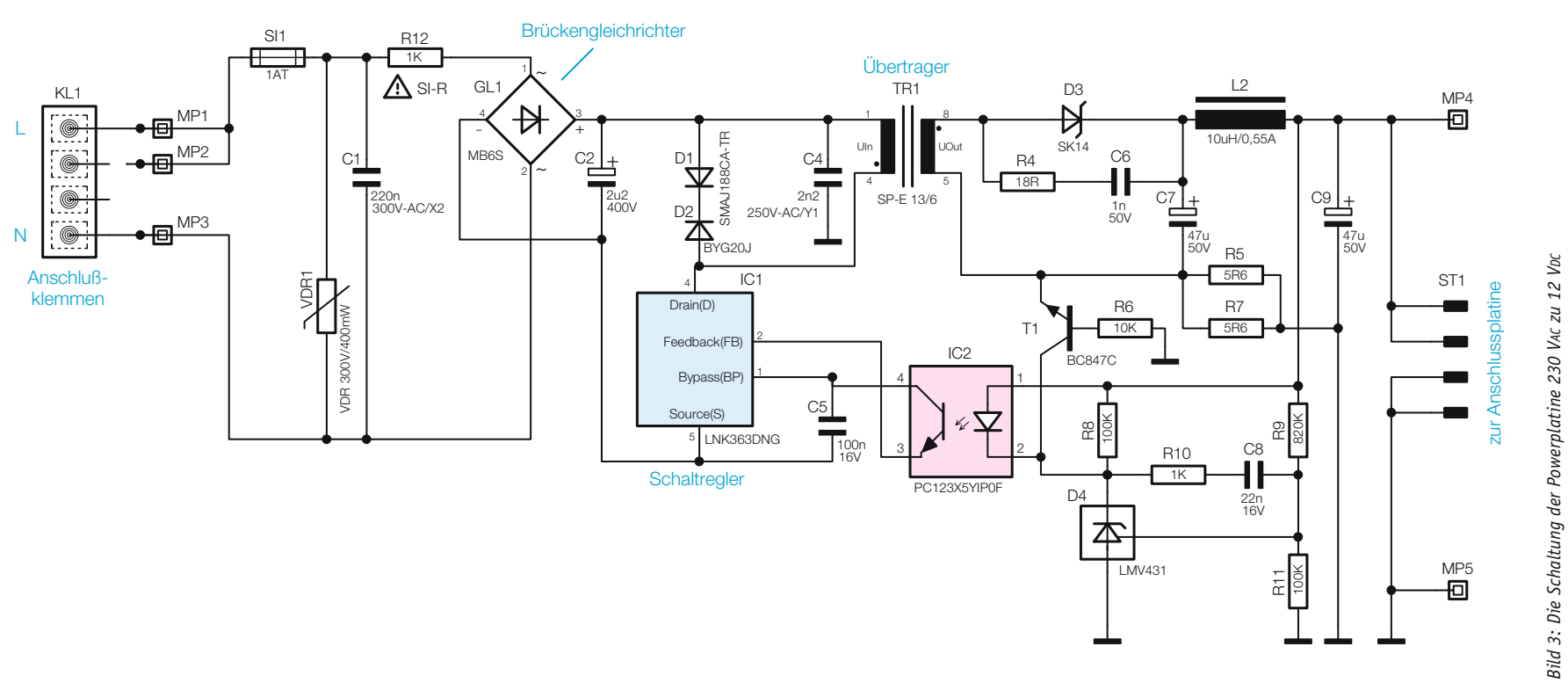


*Bild 3: Die Schaltung der Powerplatine 230 VAC zu 12 VDC*

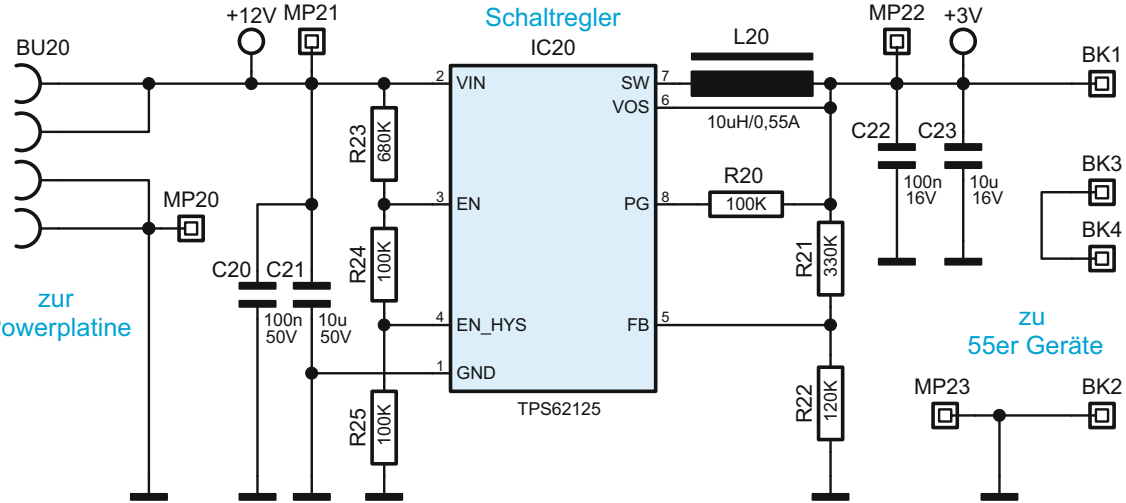


*Bild 4: Die Schaltung der Anschlussplatine mit 12 VDC zu 3 VDC*