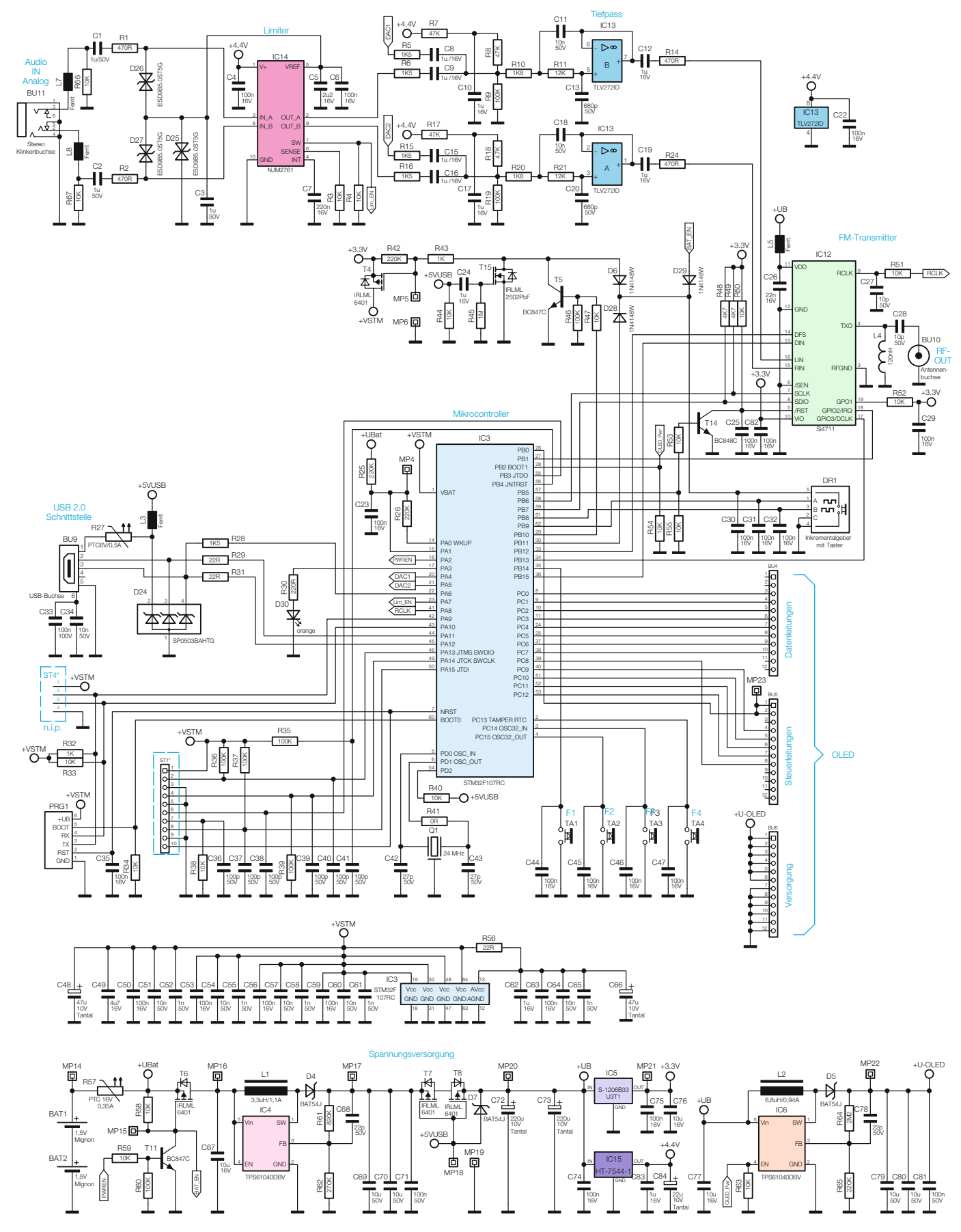
Audio IN Analog
BU11
Stereo Klinkenbuchse
Limiter
IC14
NJM2761
Tiefpass
IC13
TLV2721D
FM-Transmitter
IC12
Si4711
BU10
RF-OUT
Antennenbuchse
Mikrocontroller
IC3
STM32F107RC
USB 2.0 Schnittstelle
BU9
USB-Buchse
DR1
Inkrementalgeber mit Taster
Datenleitungen
Steuerleitungen
Versorgung
OLED
n.i.p.
PRG1
Spannungsversorgung
IC4
TPS61040DBV
IC5
S-1206B33 U3T1
IC15
HT-7544-1
IC6
TPS61040DBV
BAT1
BAT2
1,5V Mignon

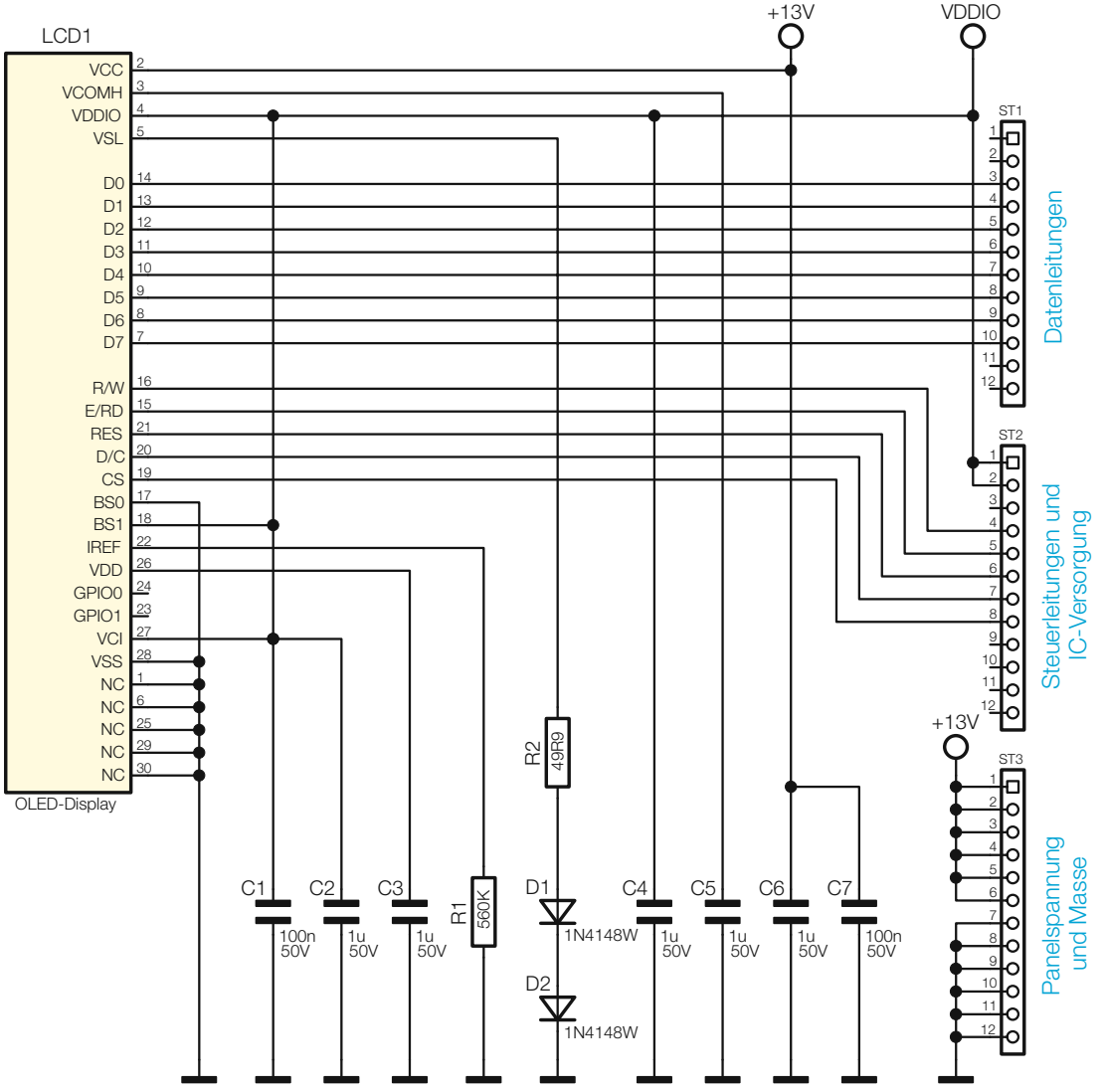
LCD1
VCC
VCOMH
VDDIO
VSL
D0
D1
D2
D3
D4
D5
D6
D7
R/W
E/RD
RES
D/C
CS
BS0
BS1
IREF
VDD
GPIO0
GPIO1
VCI
VSS
NC
NC
NC
NC
NC
OLED-Display
+13V
VDDIO
ST1
Datenleitungen
ST2
Steuerleitungen und IC-Versorgung
+13V
ST3
Panelspannung und Masse
R2
49R9
R1
560K
D1
1N4148W
D2
1N4148W
C1
100n 50V
C2
1u 50V
C3
1u 50V
C4
1u 50V
C5
1u 50V
C6
1u 50V
C7
100n 50V