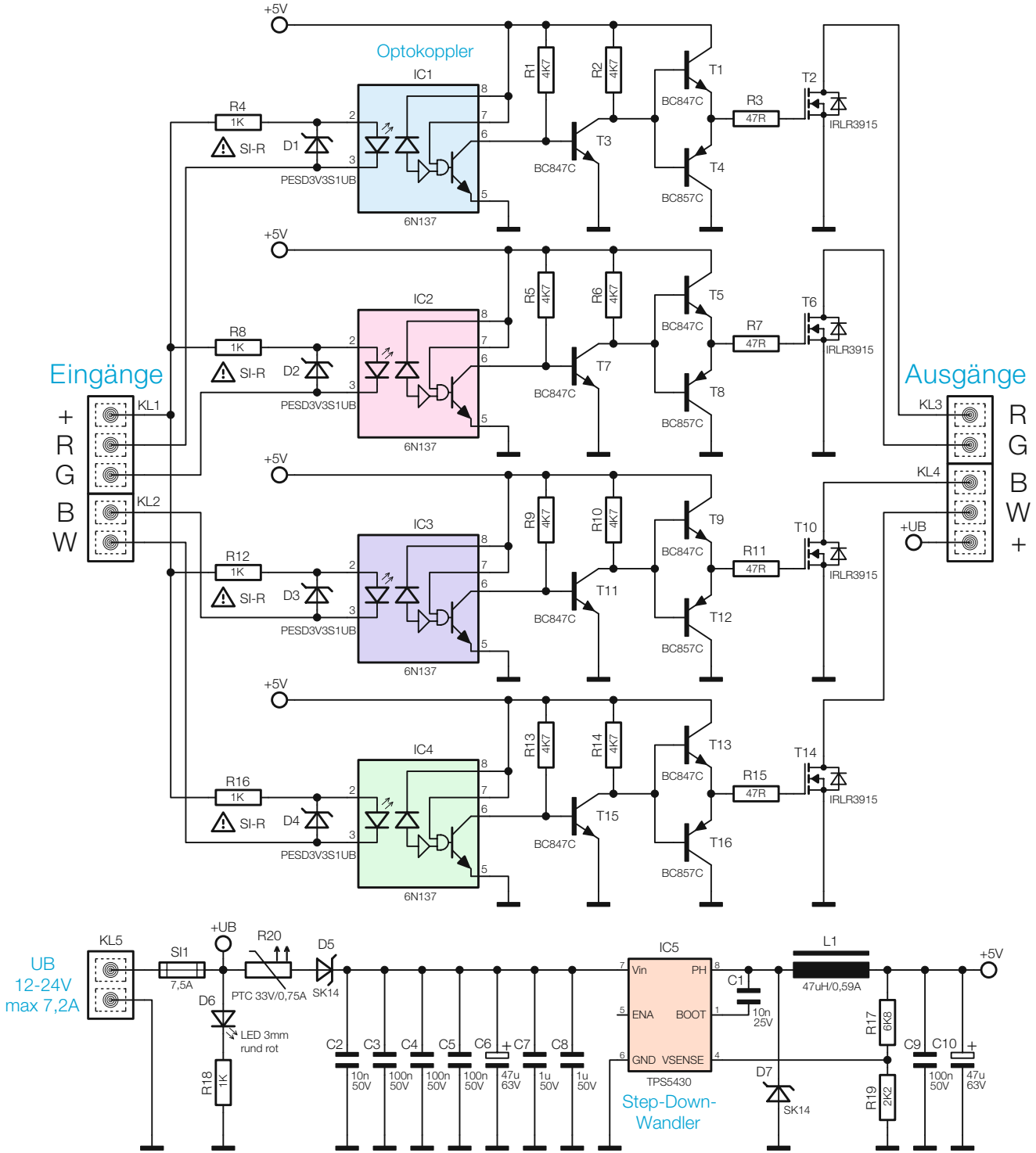

Bild 2: Das Schaltbild des Repeaters