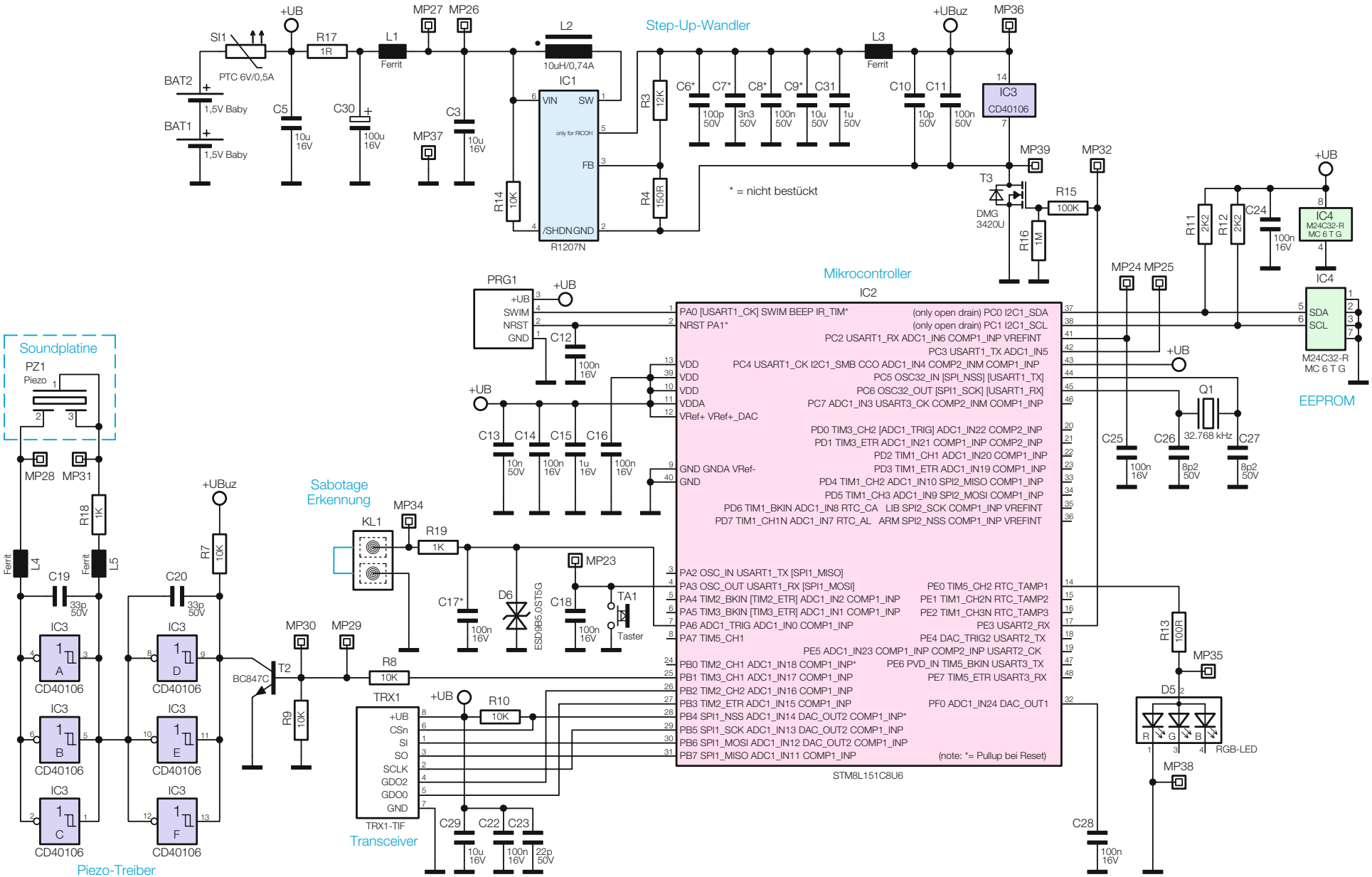

Bild 3: Das Schaltbild der Sirene