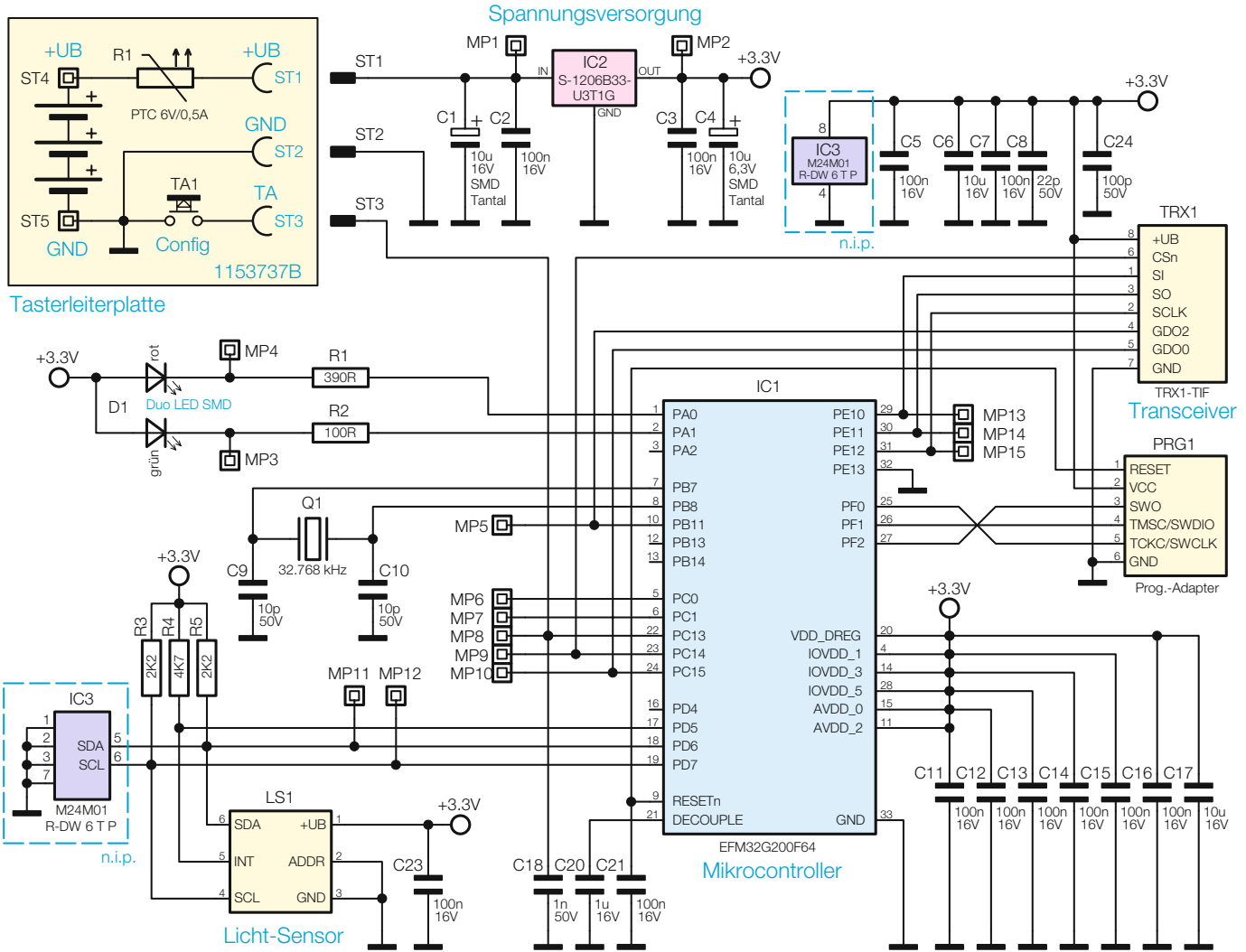

Bild 1: Das Schaltbild des Lichtsensors HM-Sen-LI-0