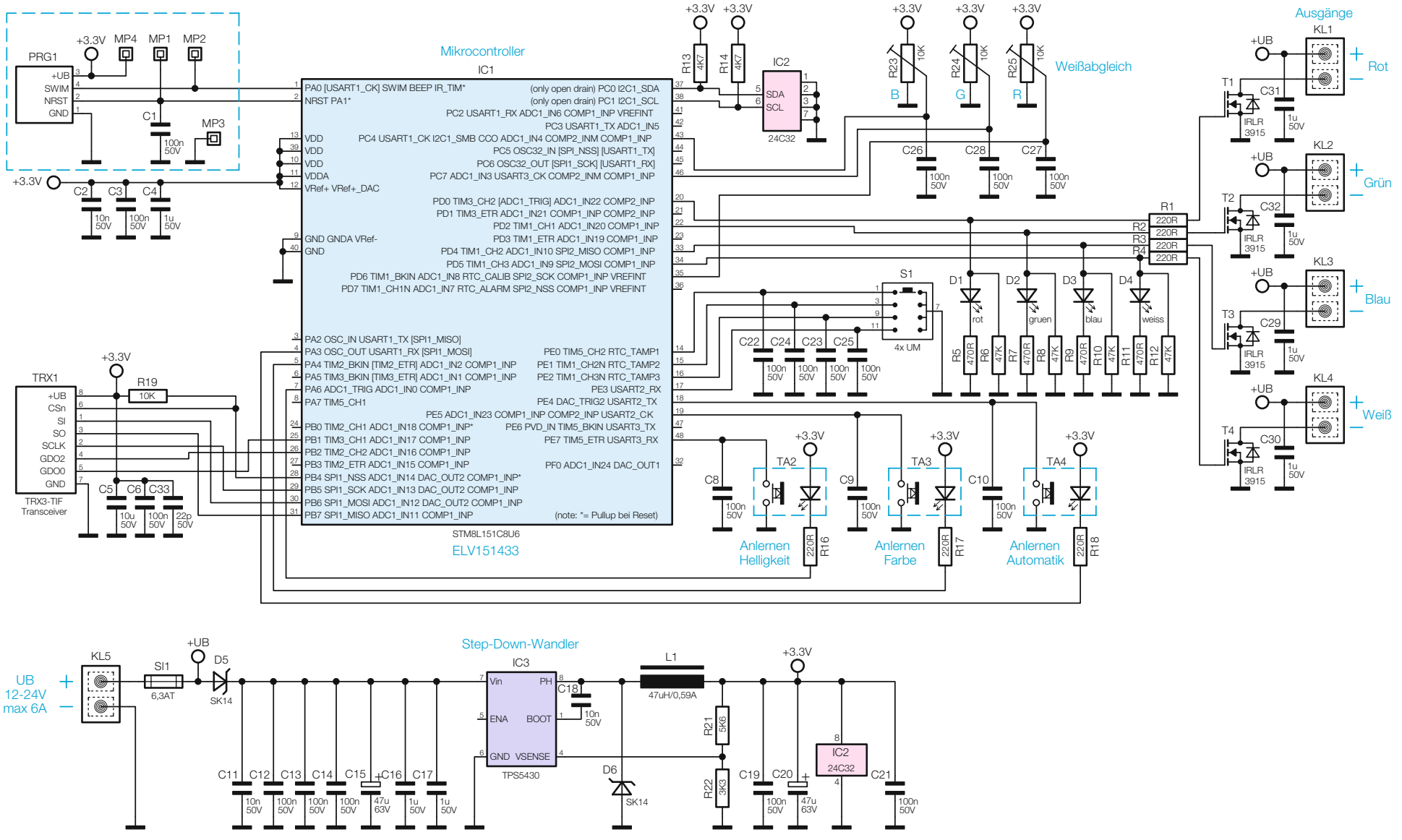

Bild 7: Das Schaltbild des HomeMatic-RGBW-Controllers