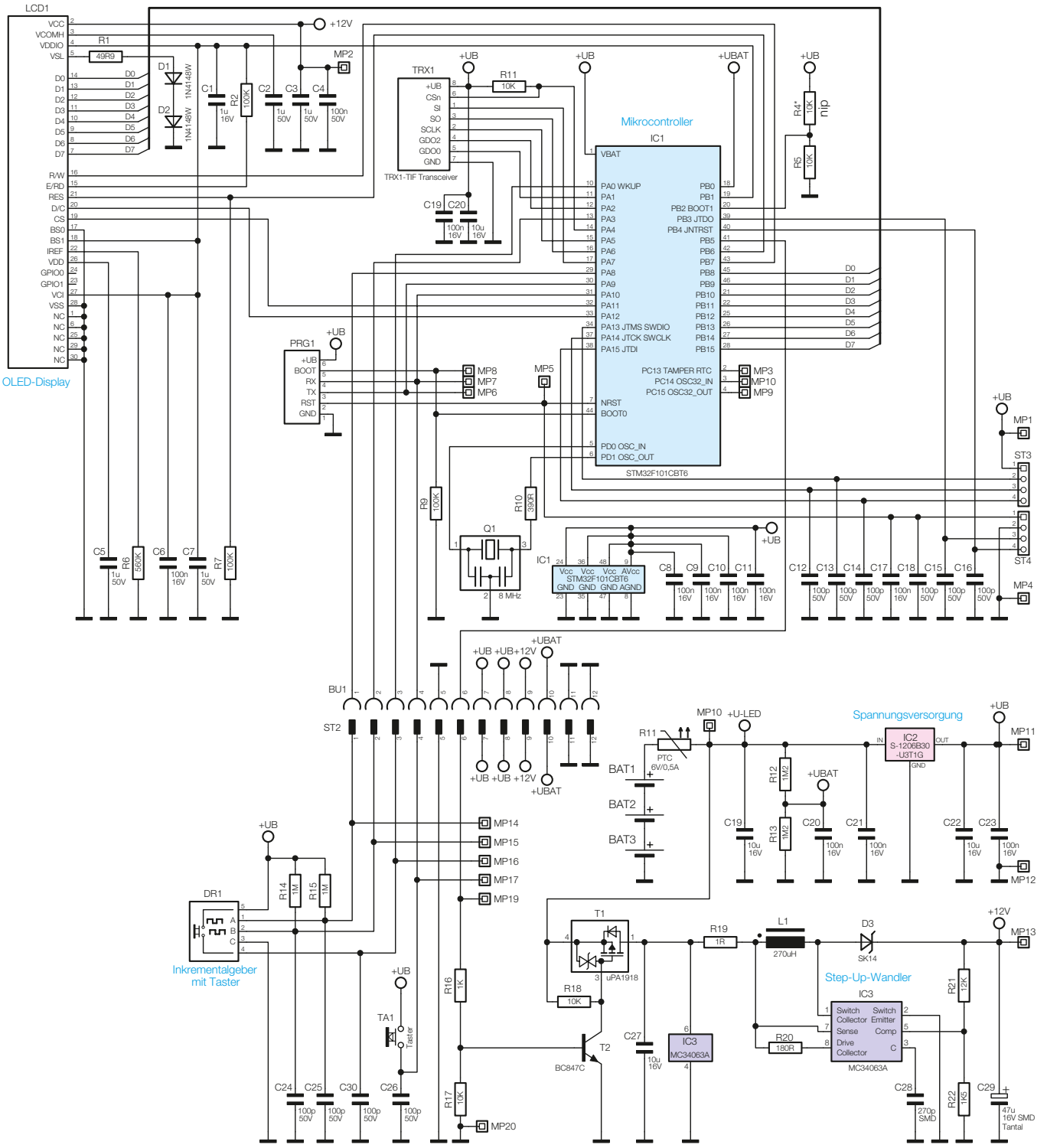

Bild 1: Schaltbild der Display-Fernbedienung