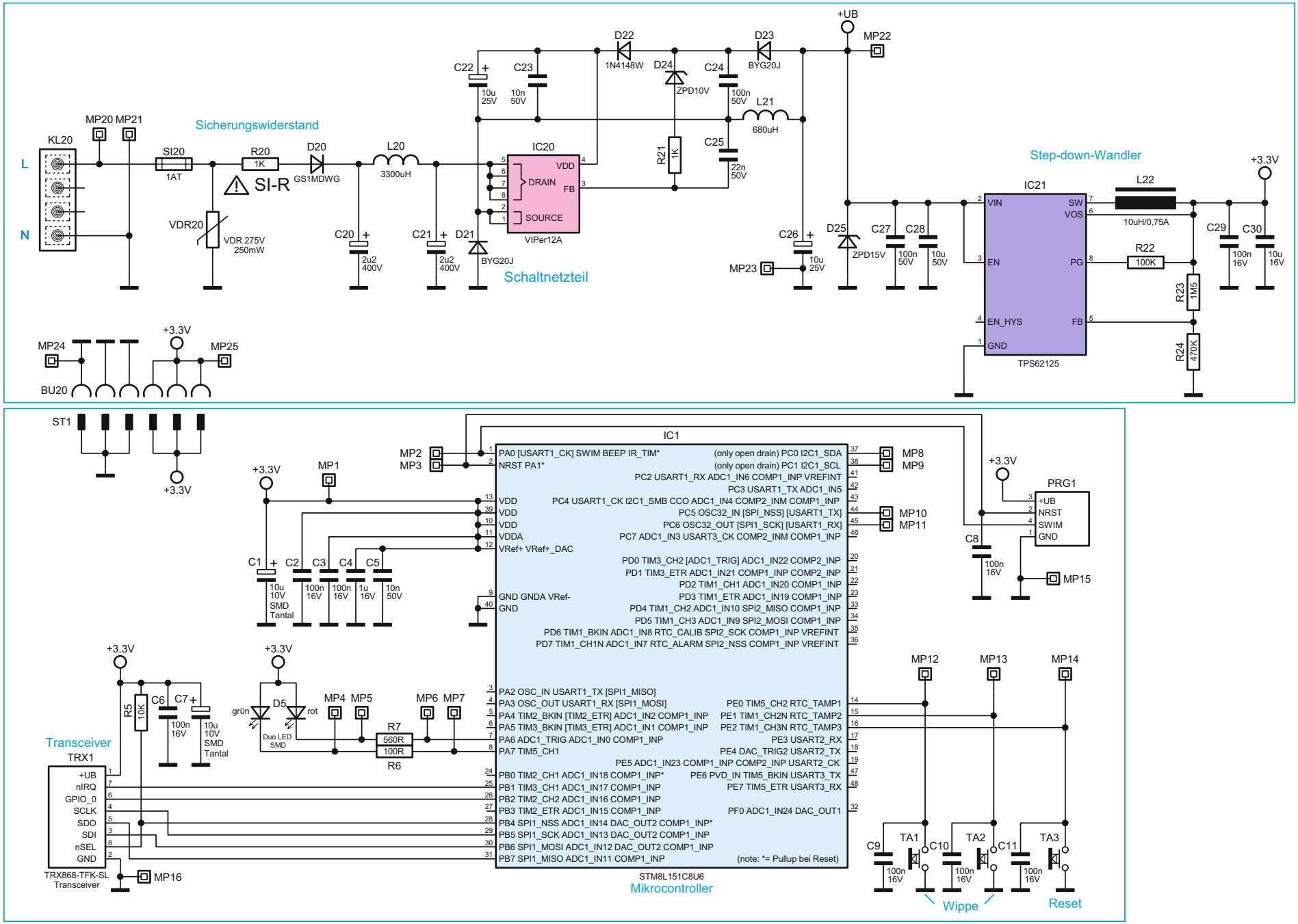

Bild 2: Das Schaltbild des 2fach-Funk-Wandtasters