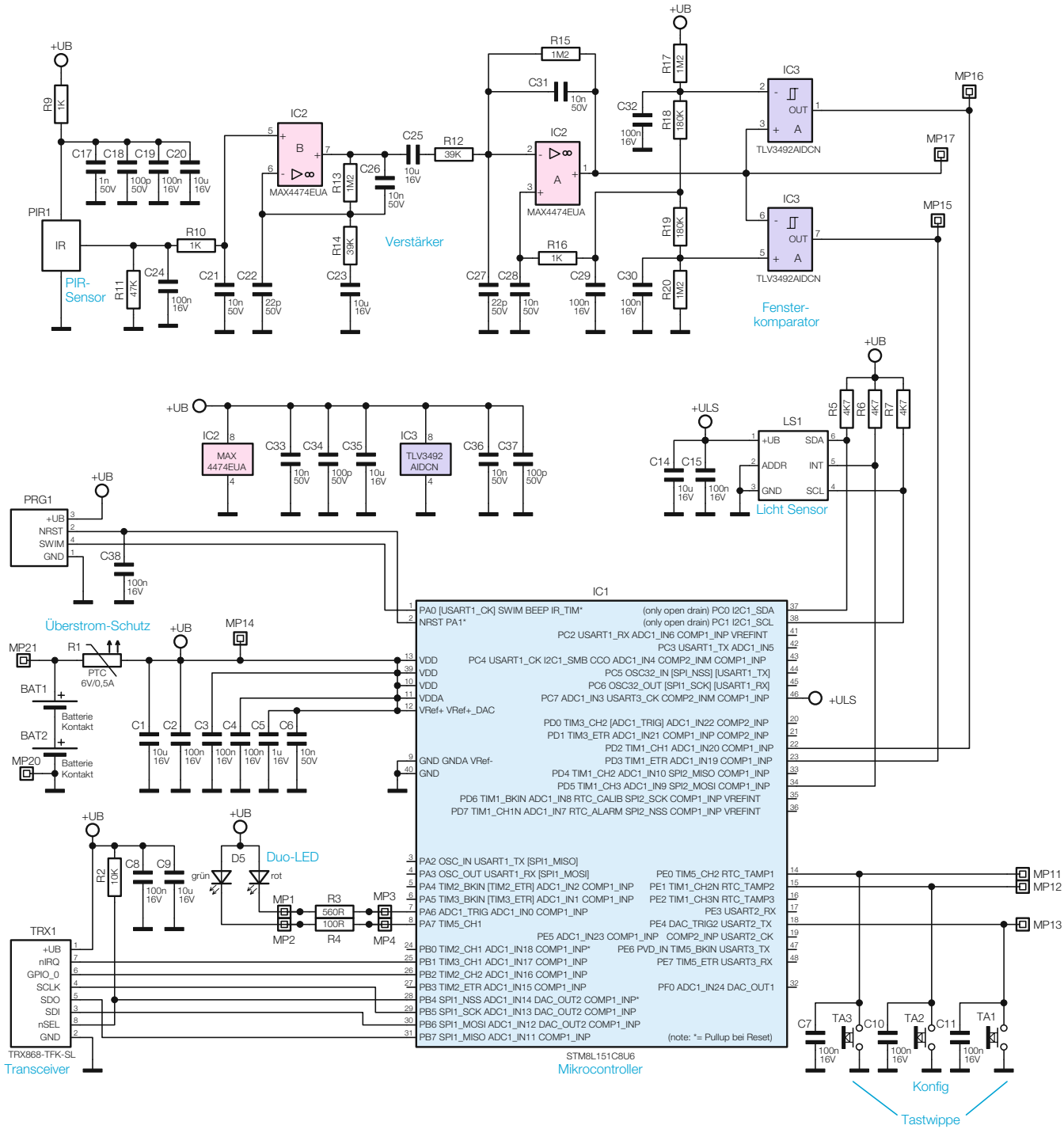

Bild 5: Das Schaltbild der Funk-Bewegungsmelder-Taster-Kombination