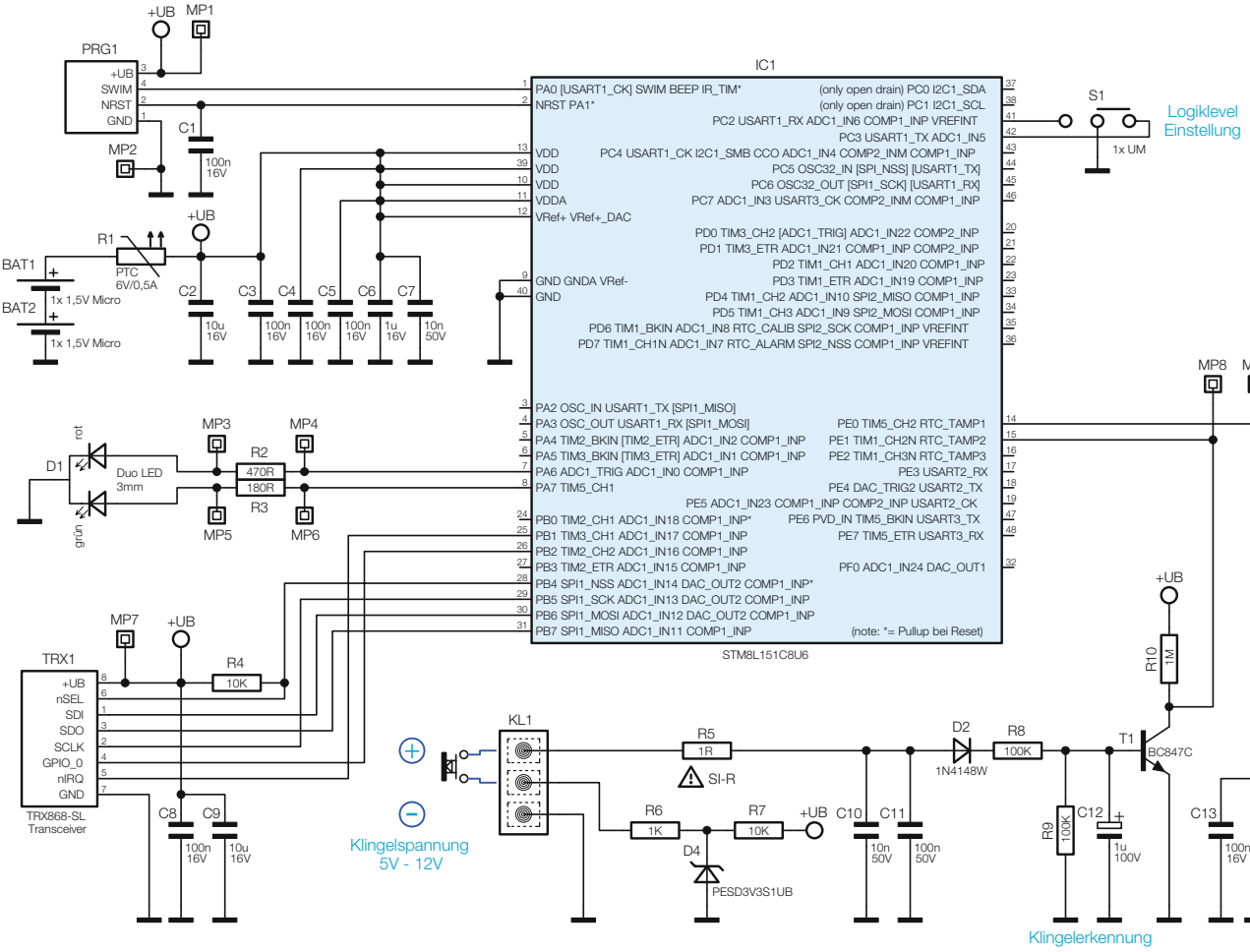

Bild 1: Das Schaltbild des Funk-Klingelsignalsensors