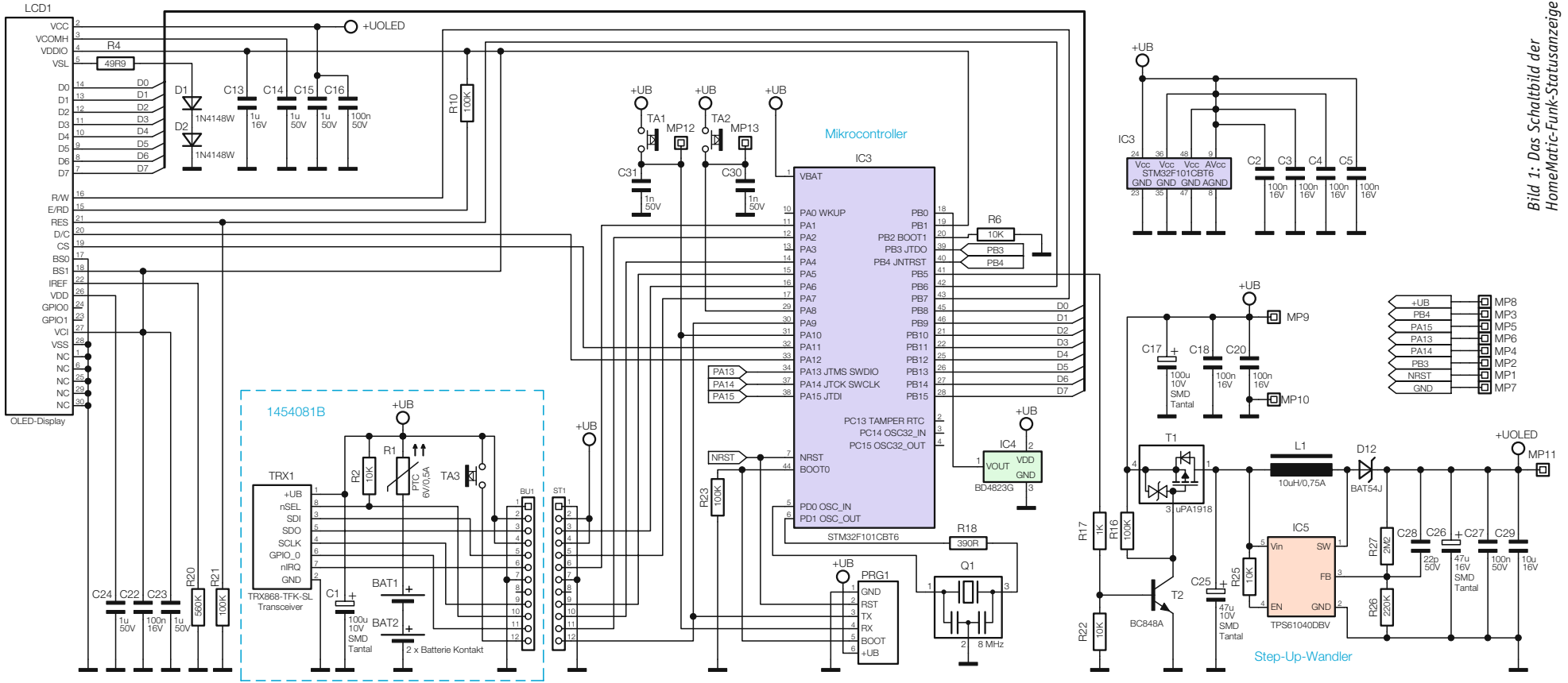

Bild 1: Das Schaltbild der HomeMatic-Funk-Statusanzeige