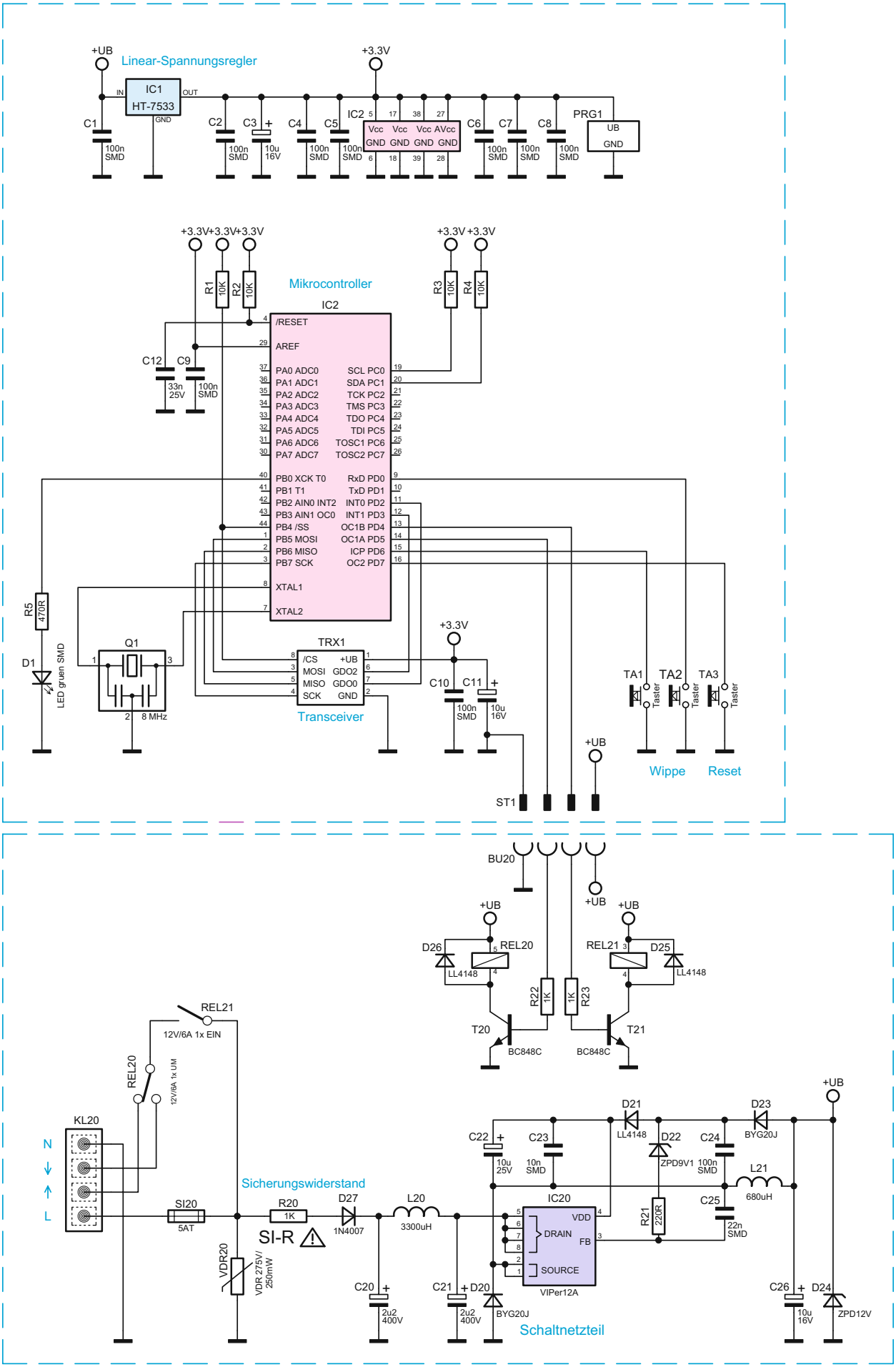

Bild 2: Schaltbild des FS20-Rollladenschalters im Unterputzgehäuse FS20 RSU-2