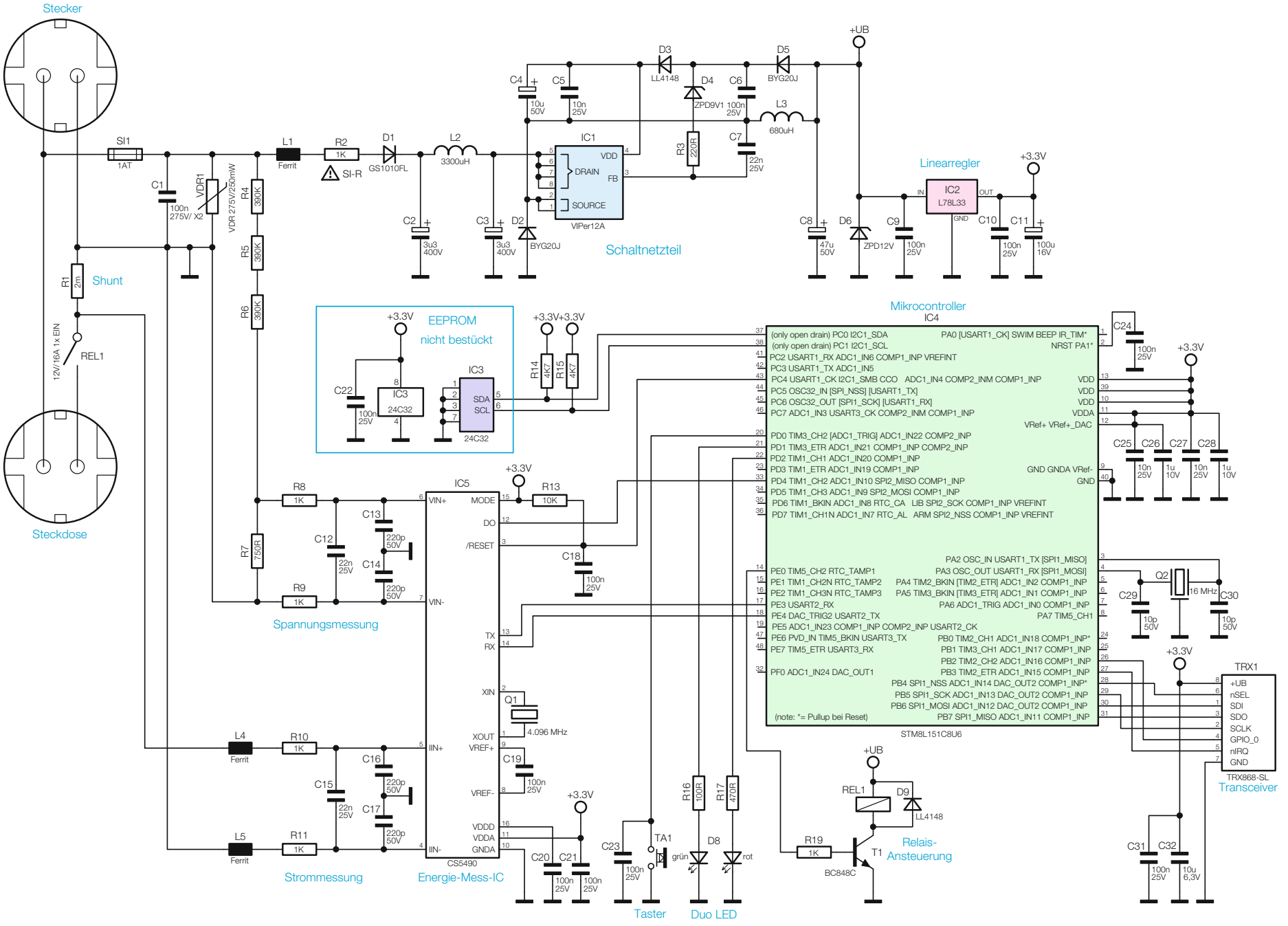

Bild 17: Das Schaltbild des HomeMatic-Funk-Schaltaktors mit Leistungsmessung