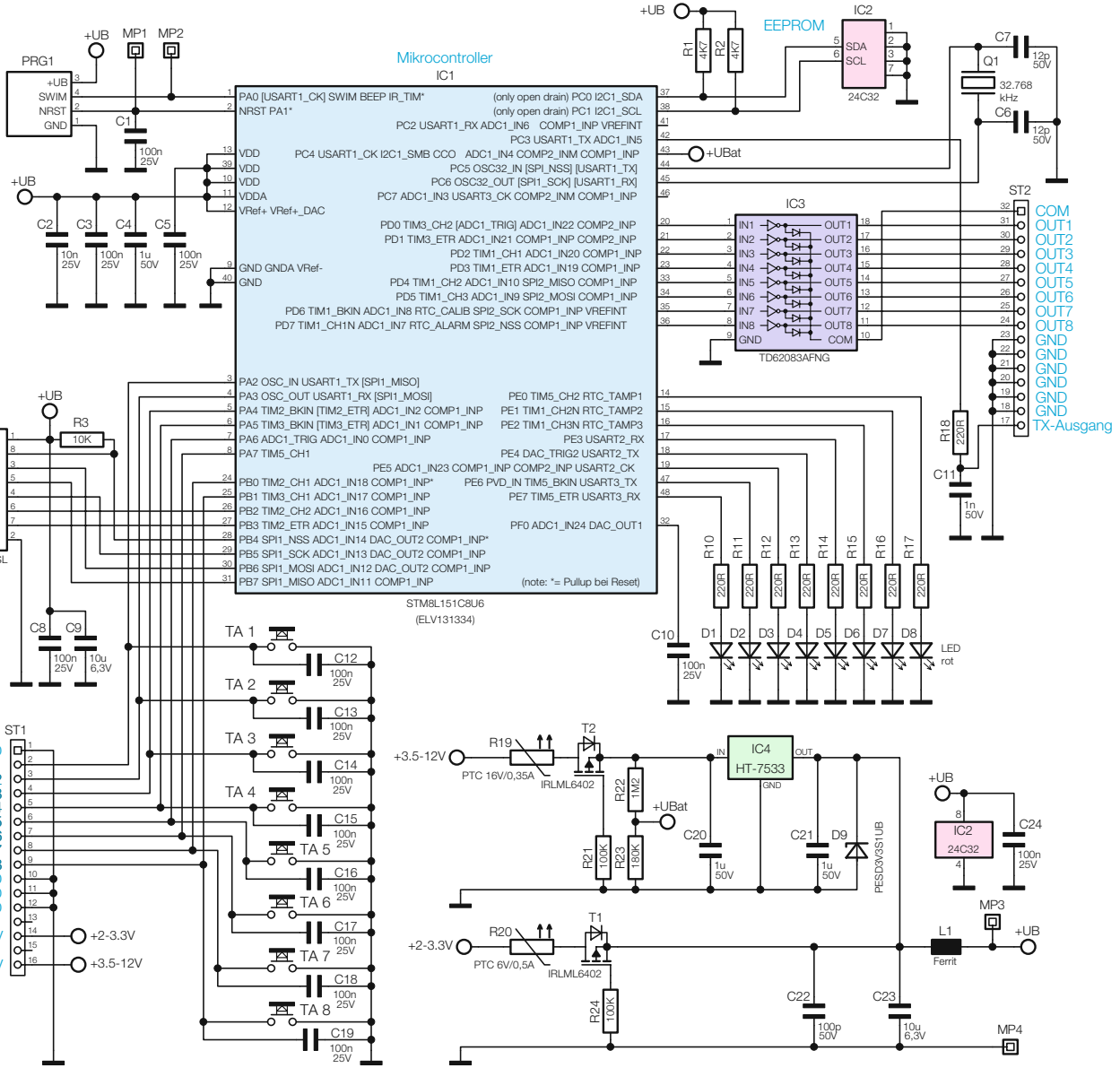

Bild 5: Das Schaltbild des 8-Kanal-Empfangsmoduls