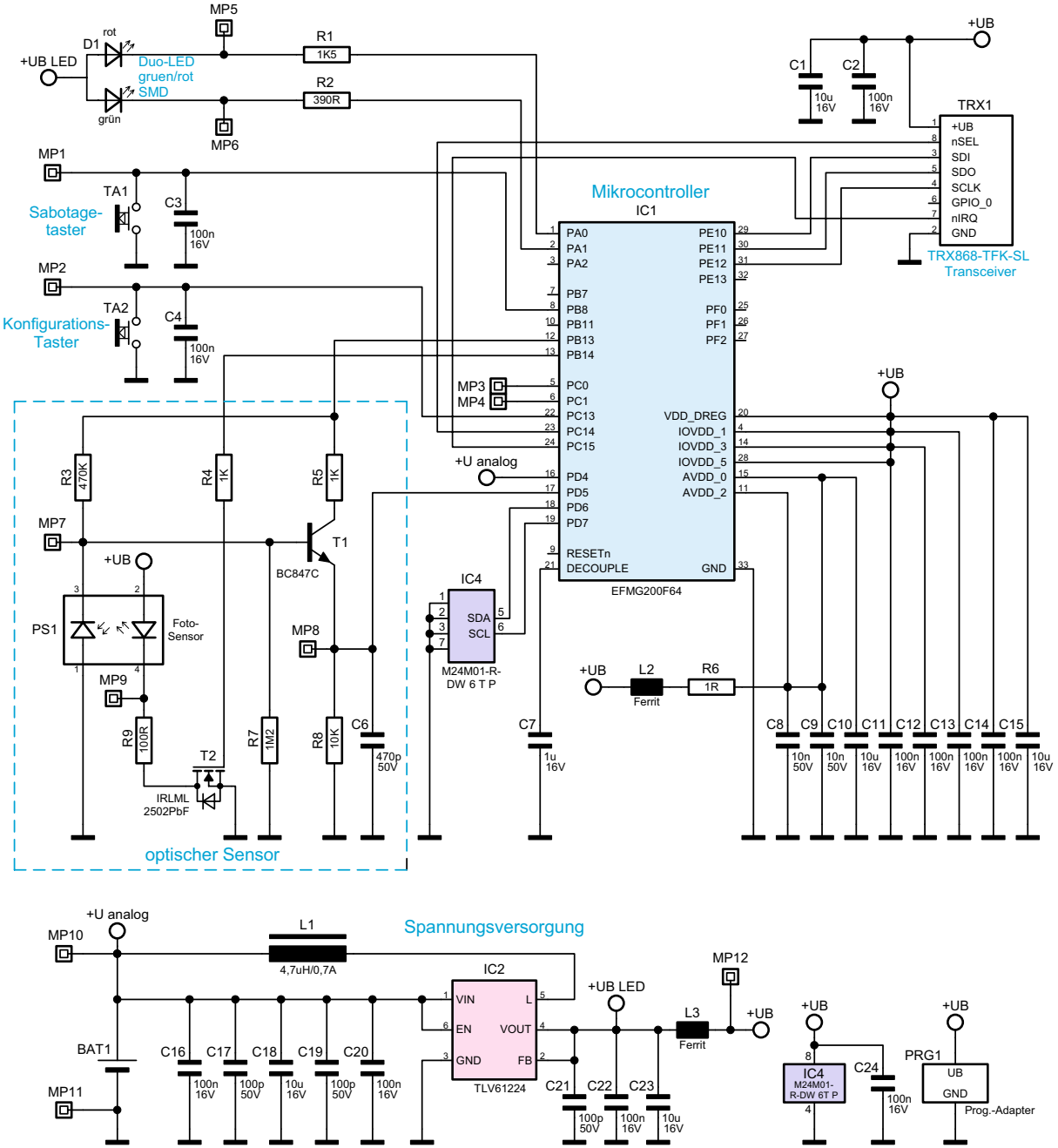


*Bild 1: Schaltbild des optischen Tür-/Fensterkontakts*