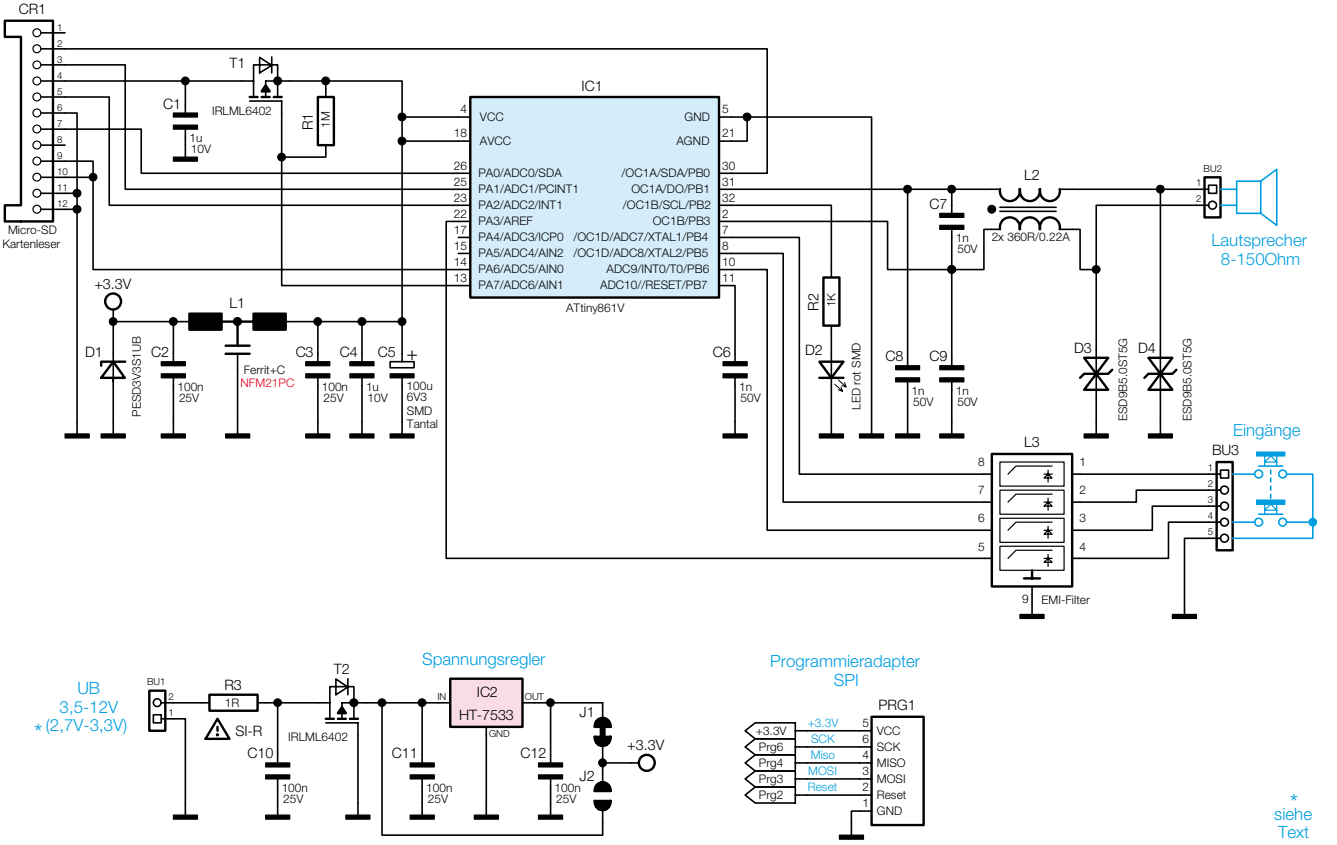

Bild 2: Schaltbild des Mini-Wave-Players