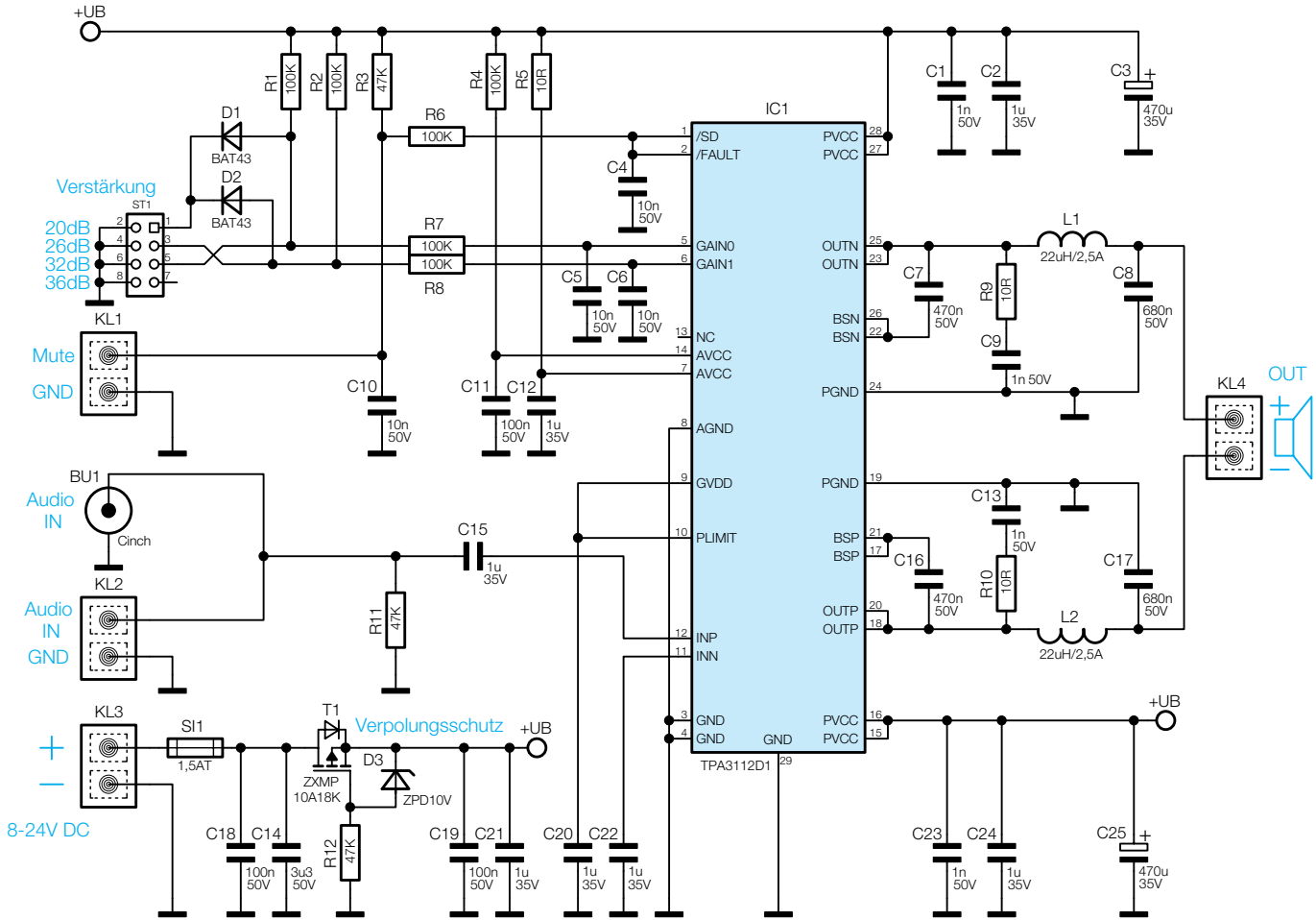

Bild 1: Schaltbild des Verstärkers DA25