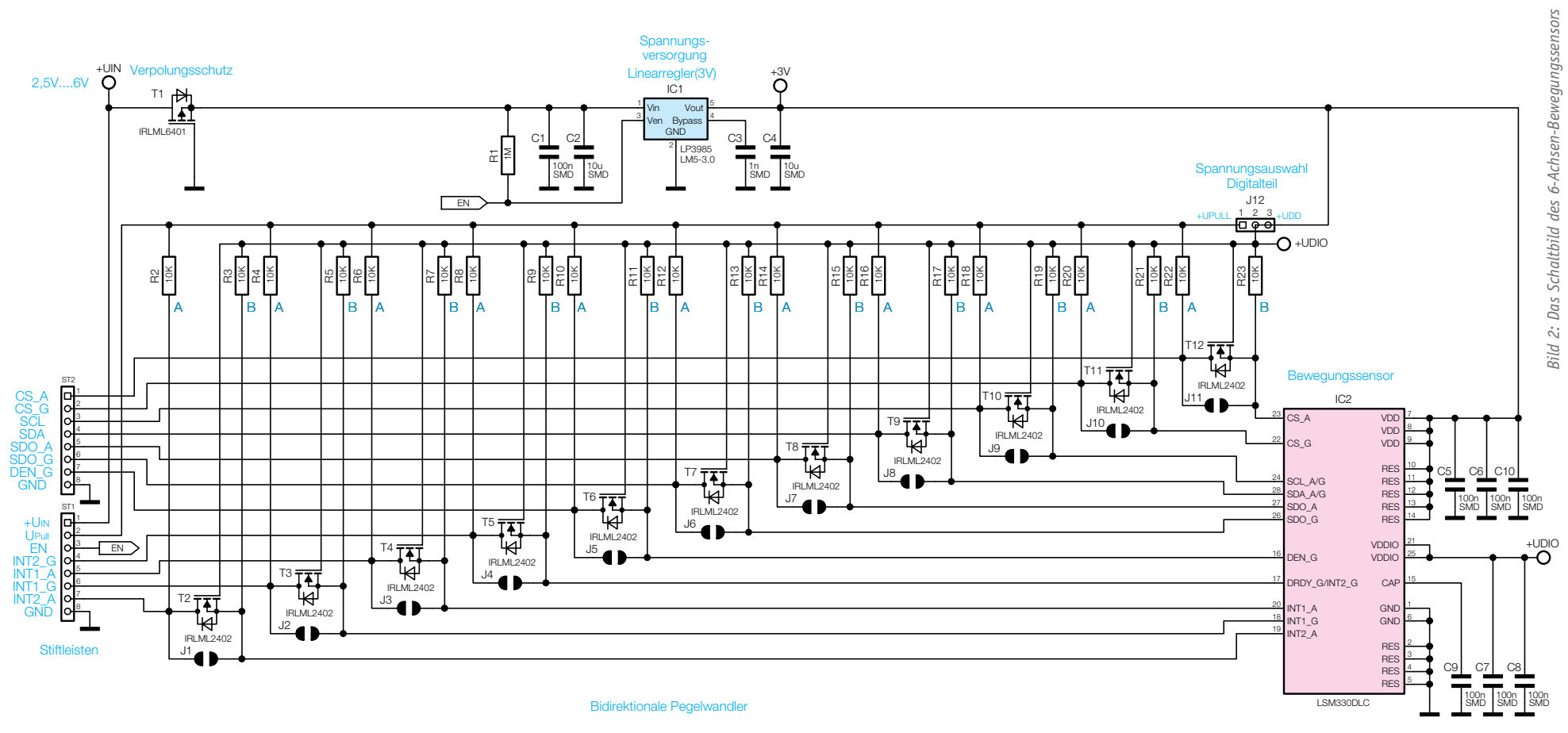

Bild 2: Das Schaltbild des 6-Achsen-Bewegungssensors