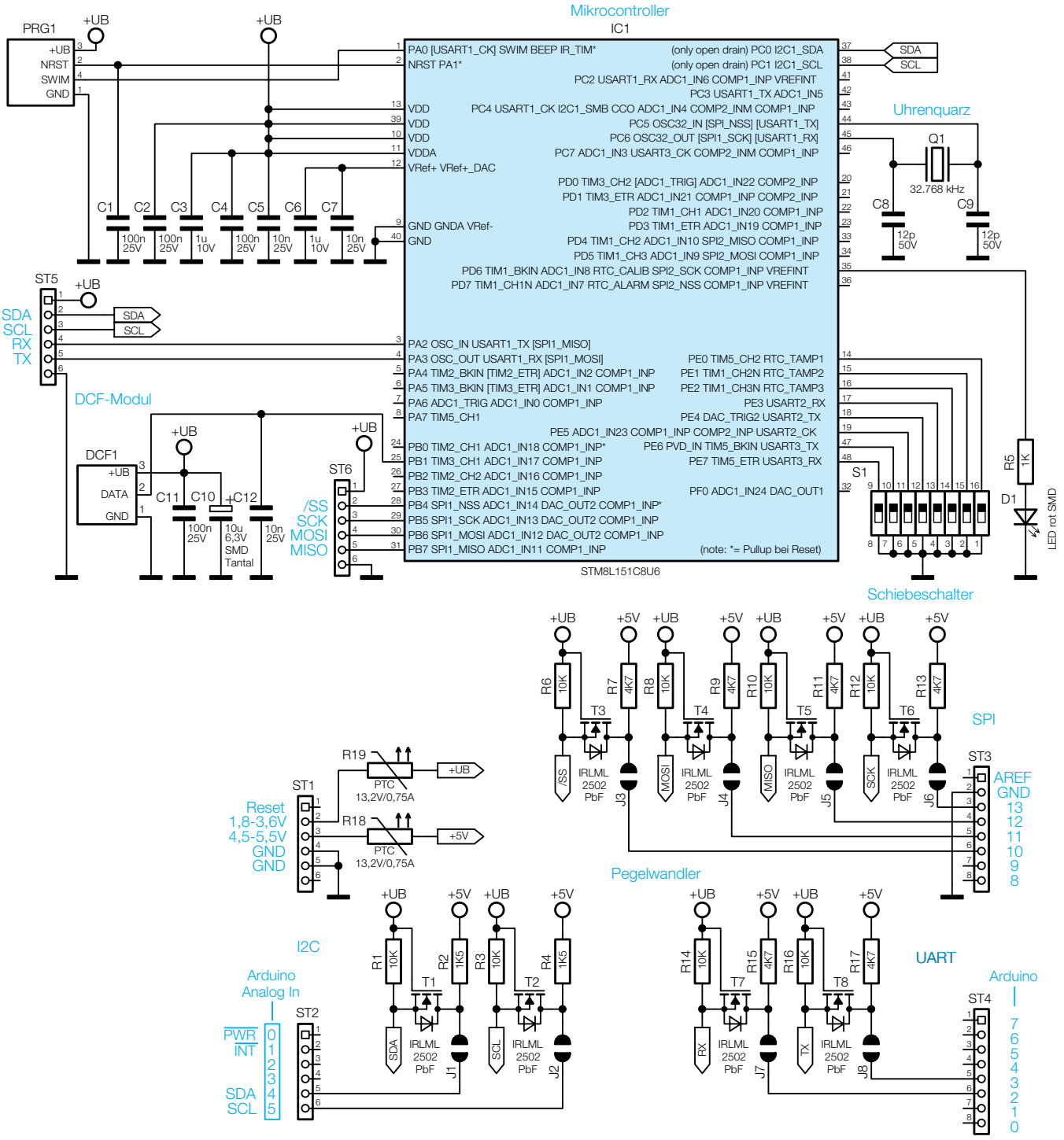

Bild 1: Schaltbild des RTC-DCF-Moduls