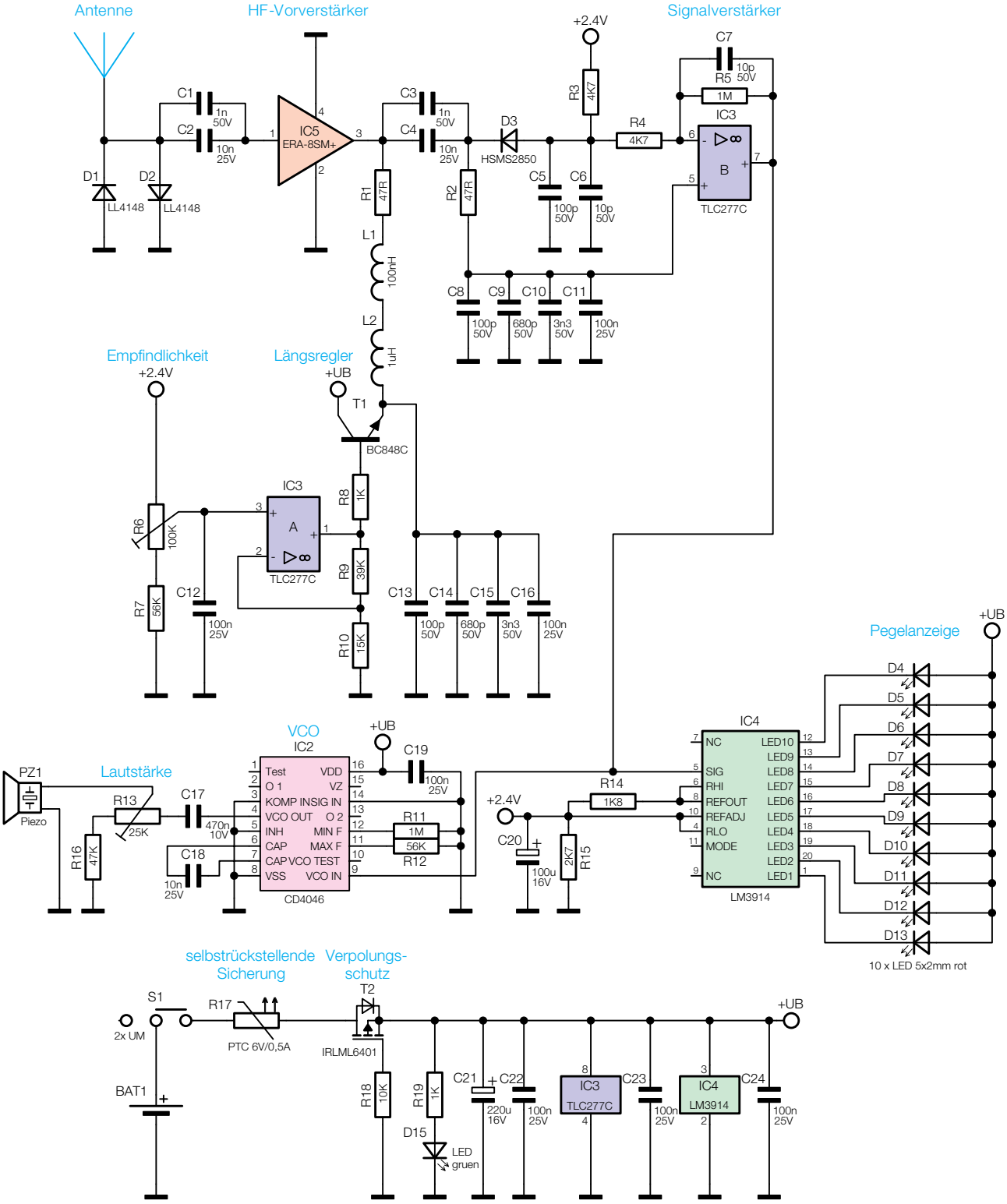

Bild 2: Das Schaltbild des Wanzenfinders WF 2