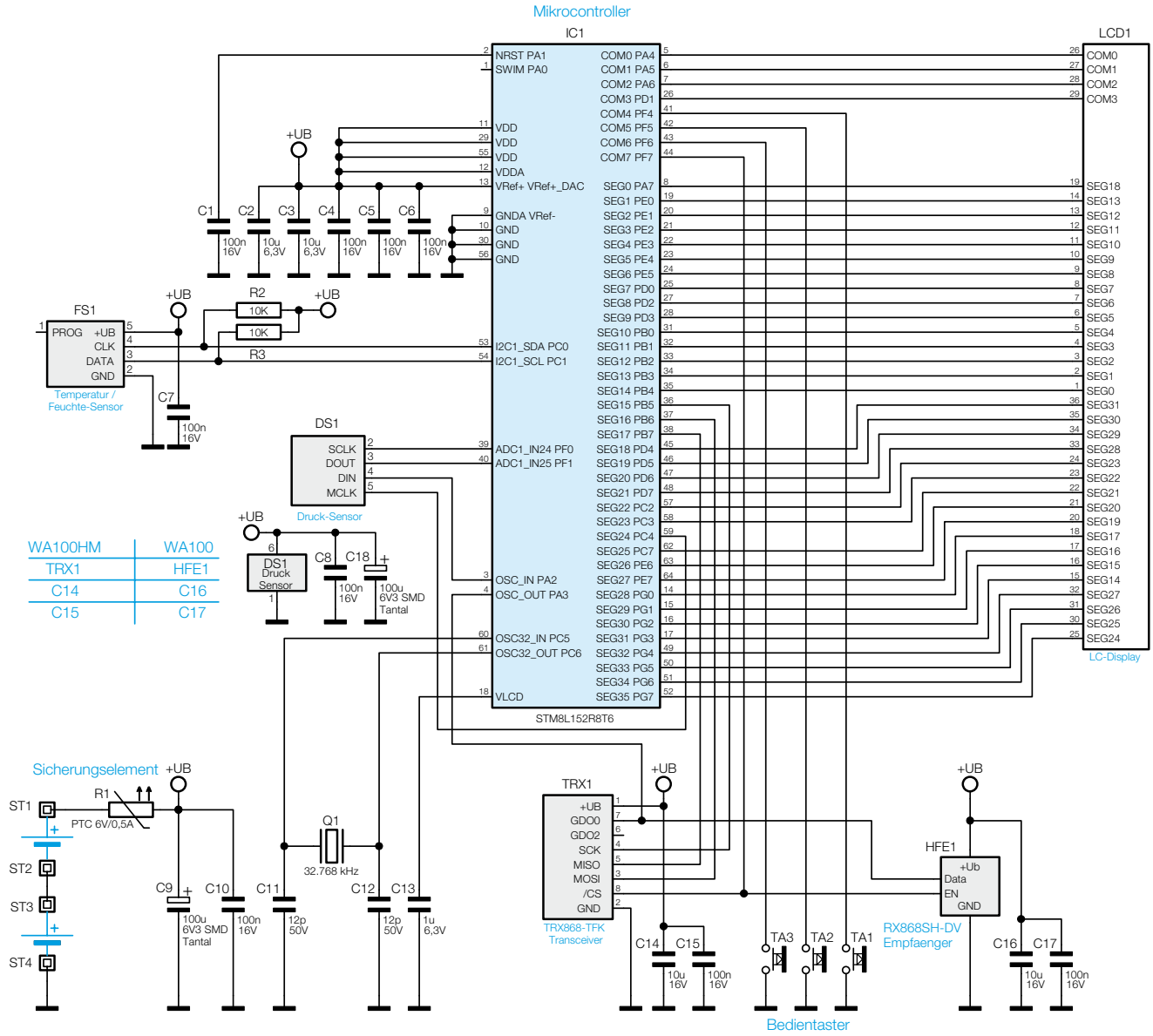

Bild 2: Das Schaltbild der WA100/WA100HM. Ein Unterschied besteht lediglich bei der Bestückung der Funkmodule.