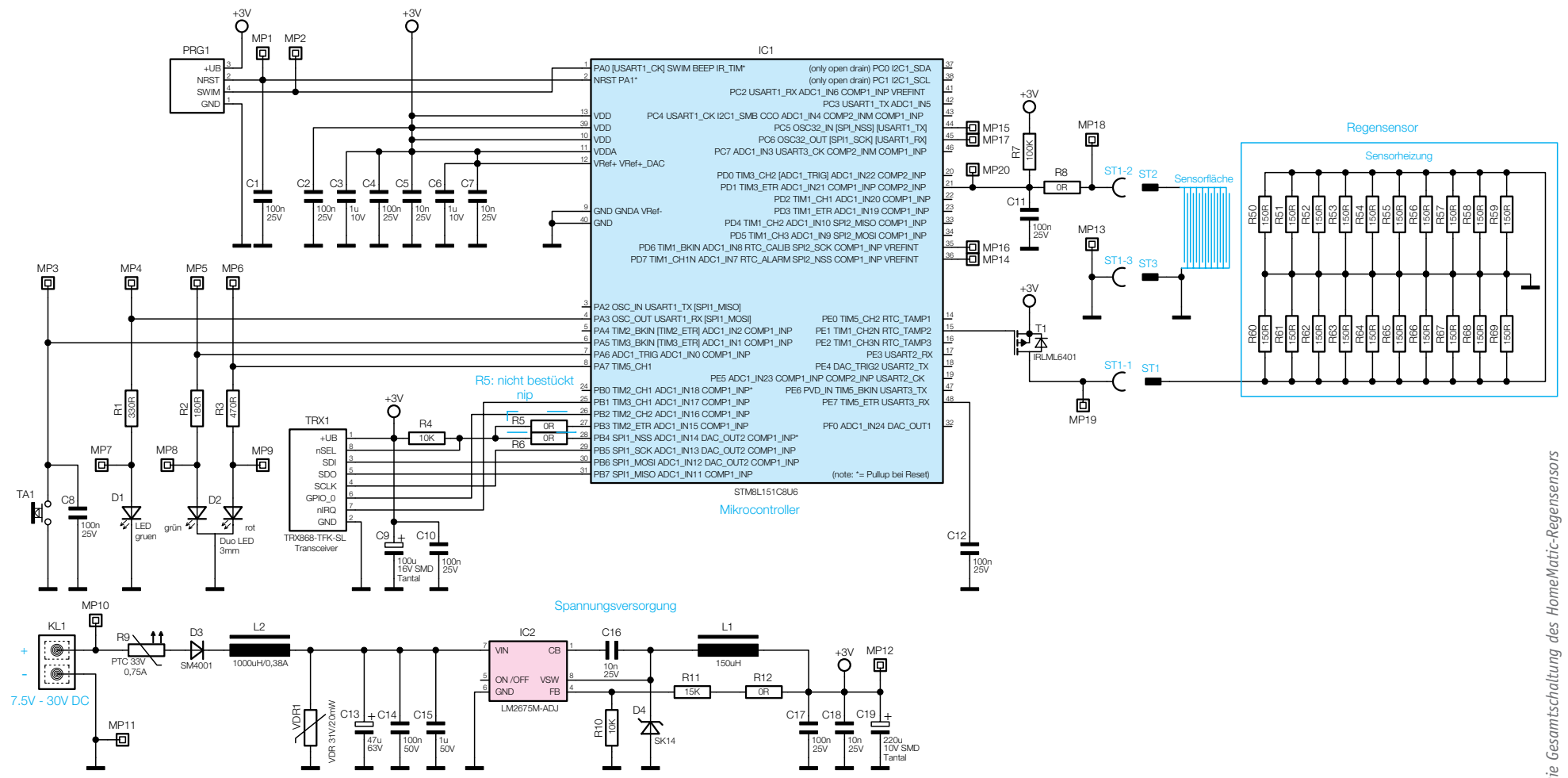

Bild 1: Die Gesamtschaltung des HomeMatic-Regensensors