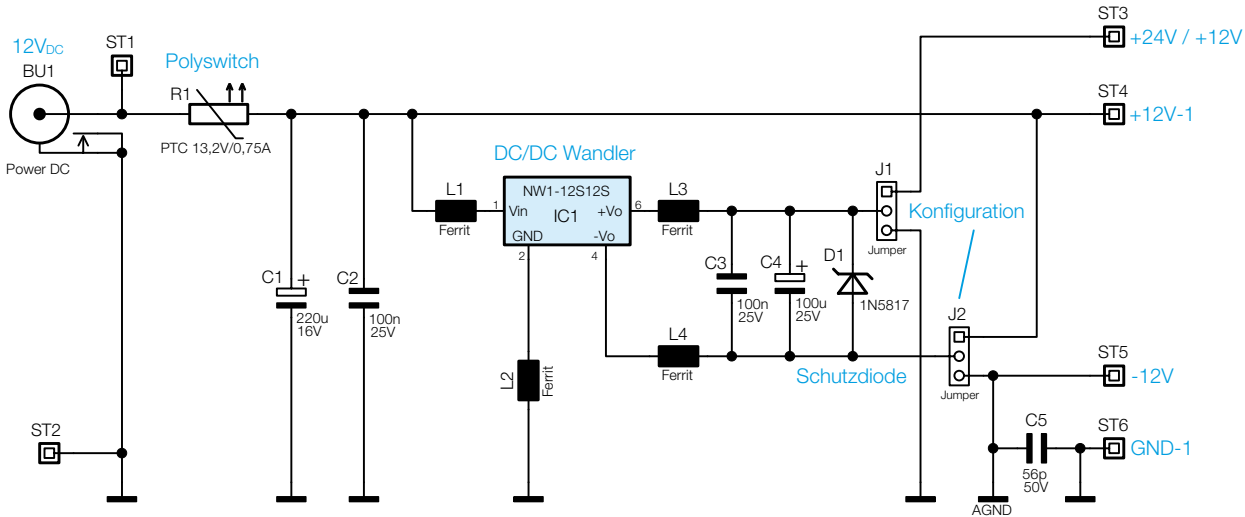

Bild 7: Schaltbild des 12-V-DC/DC-Wandlers