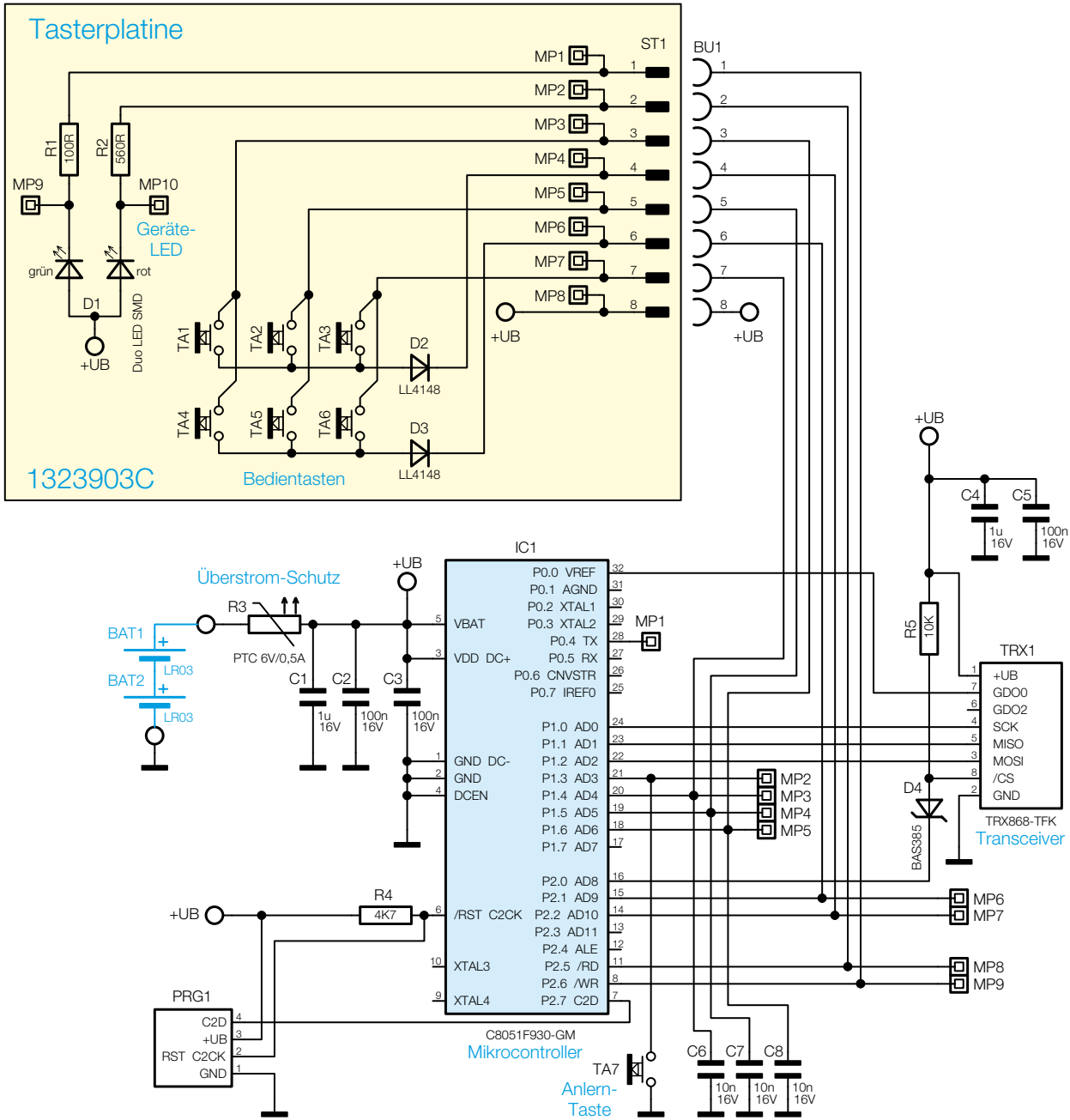

Bild 1: Schaltbild des 6-Tasten-Wandsenders