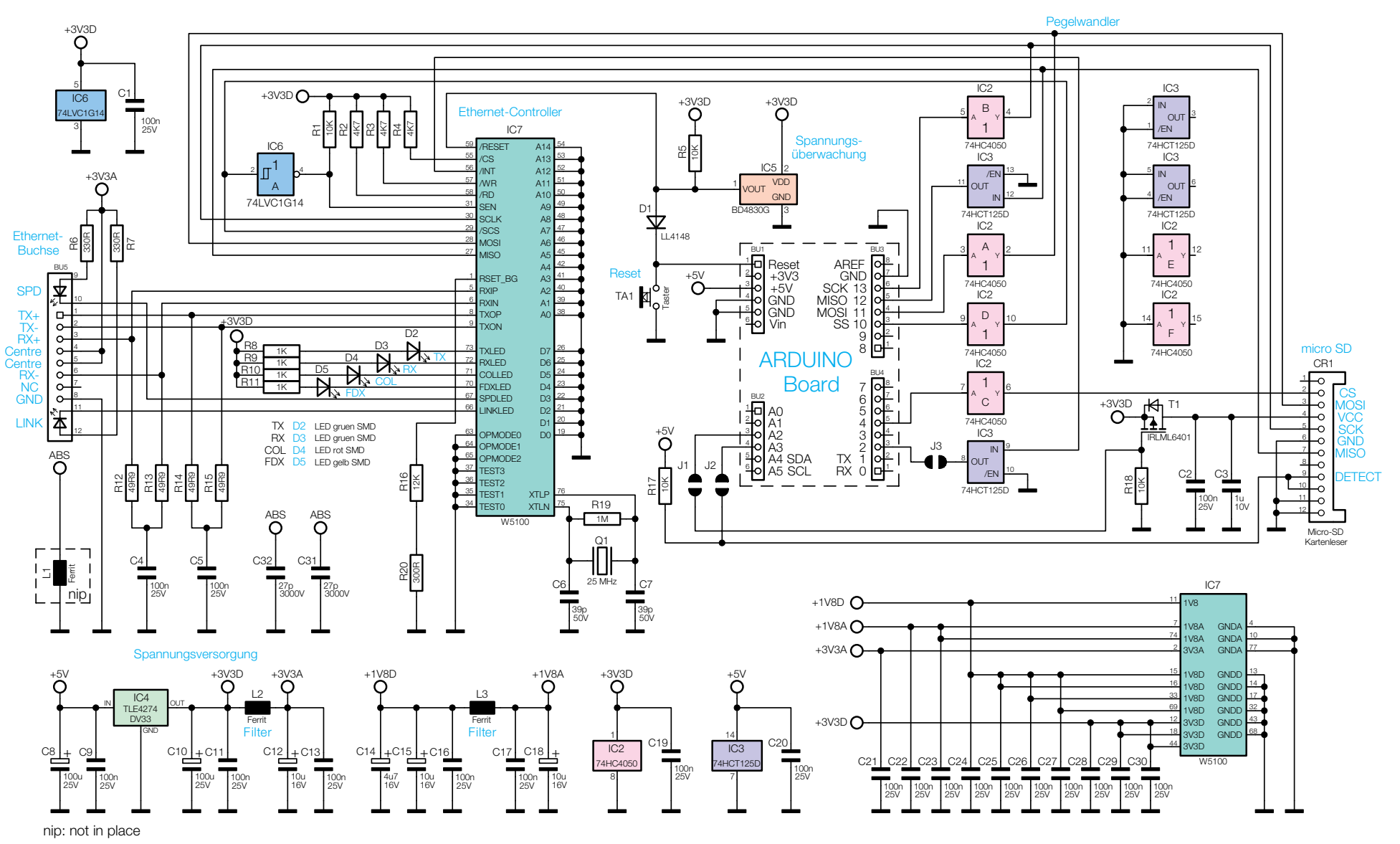

Bild 2: Schaltbild des NSA1