Artikel-Nr.: 073354
Bez.: Kaltgeräte-Einbaustecker C14, Steck-Lötkontakte, Flanschbefestigung

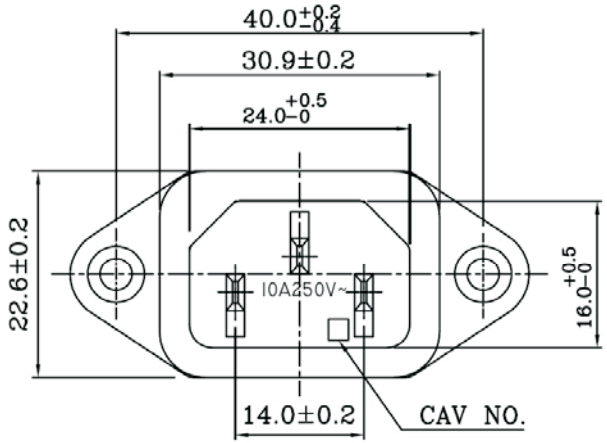

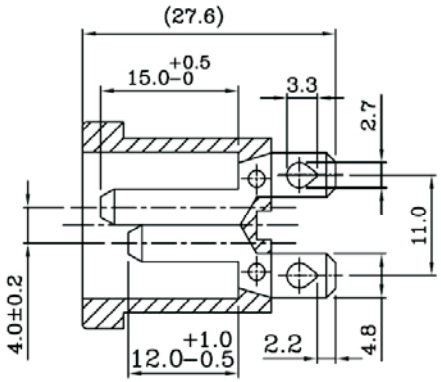

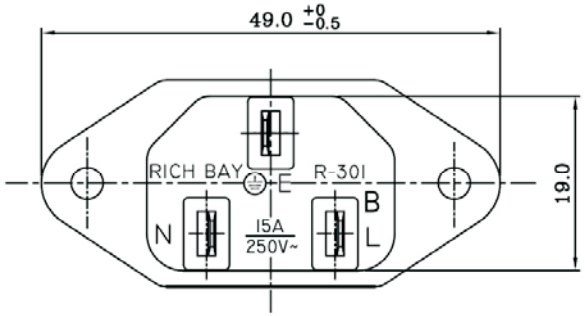

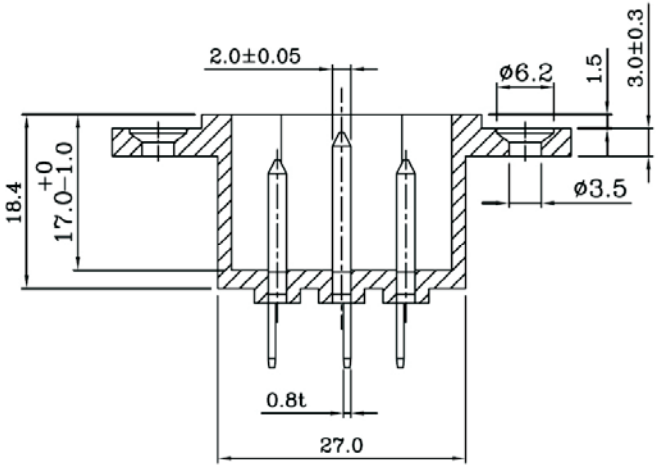

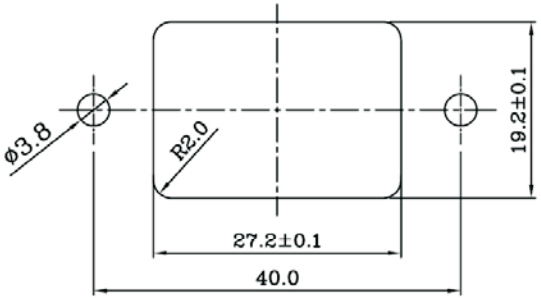

PANEL CUT−OUT

SPECIFICATION:

1. INSULATION RESISTANCE: OVER 100MΩ 500V DC.
2. DIELECTRIC STRENGTH: 2000V AC ONE MINUTE.
3. Body Materil: Black Glass−Fiber Thermoplastic . UL 94V−2~0

Rating:AC 15A 250V	
Mark	Safety Regulation
℞	UL
c℞	CUL
Rating:AC 10A 250V	
Mark	Safety Regulation
	VDE
	CCC
	ENEC

www.bkl-electronic.de

Technische Änderungen vorbehalten. Ausführungen können variieren. Sollten Sie ein Muster benötigen kontaktieren Sie uns bitte.

BKL-ELECTRONIC Kreimendahl GmbH • Märkenstück 14 • 58509 Lüdenscheid
Tel: +49 (0)2351-3621-0 • Fax: +49 (0)2351-3621-29 • info@bkl-electronic.de

BKL ELECTRONIC