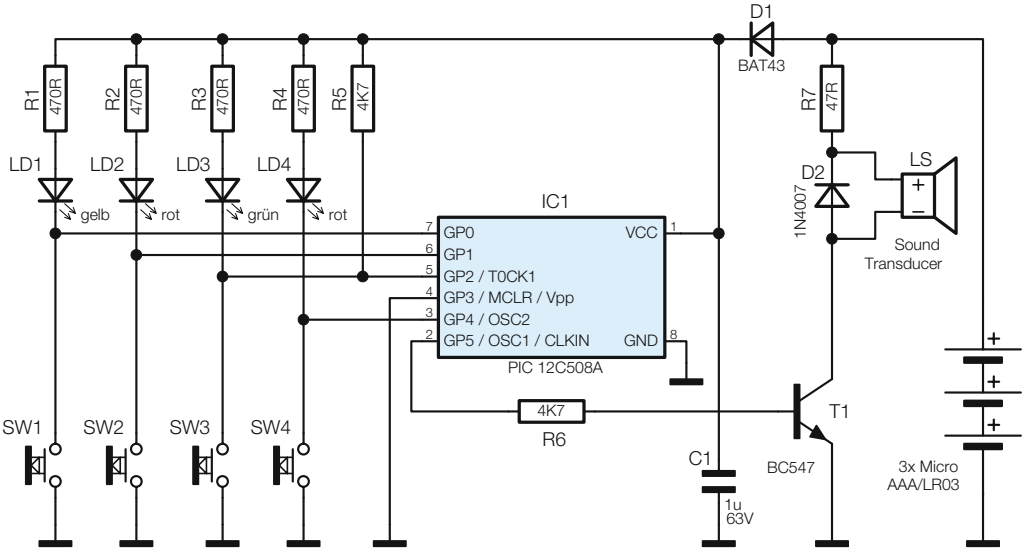

Bild 1: Die Schaltung des „Brain Game“