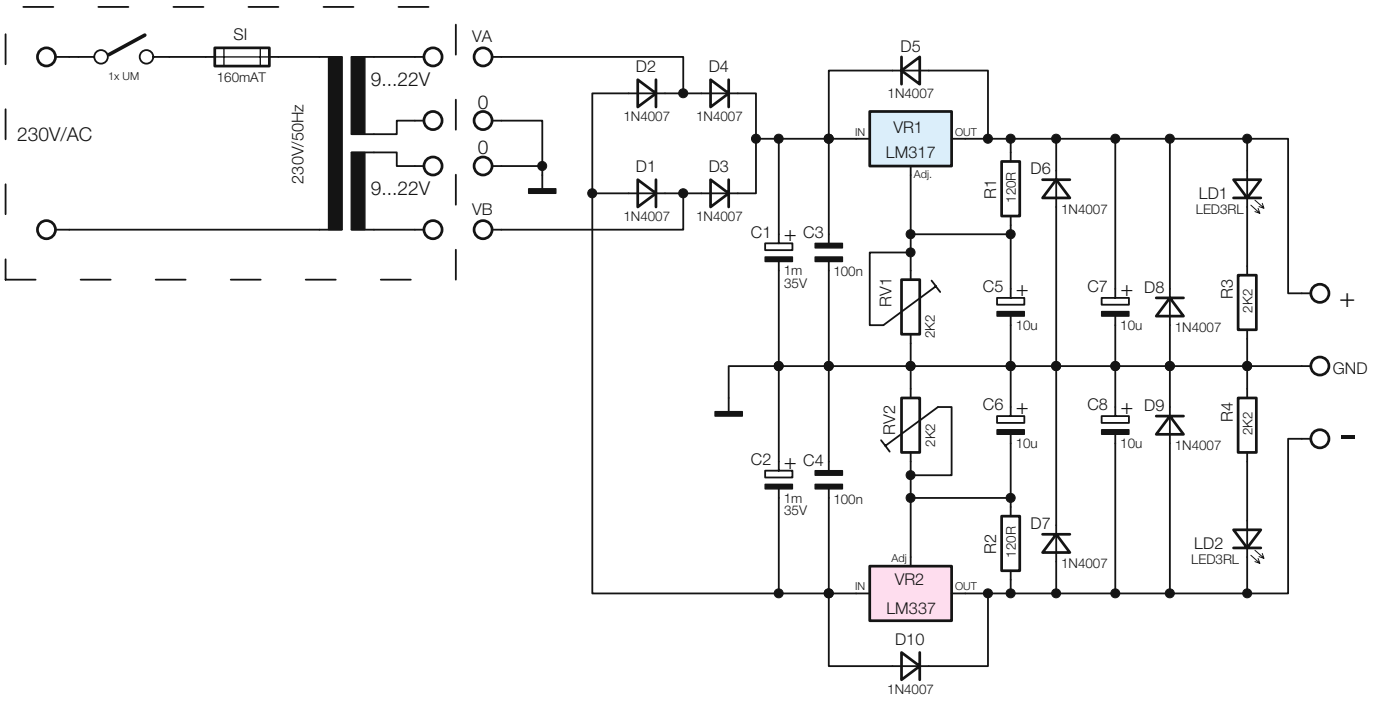
230V/AC
1x UM
SI
160mAT
230V/50Hz
9...22V
9...22V
VA
0
0
VB
D2
1N4007
D4
1N4007
D1
1N4007
D3
1N4007
D5
1N4007
VR1
LM317
IN
OUT
Adj.
R1
120R
D6
1N4007
LD1
LED3RL
C1
1m
35V
C3
100n
RV1
2K2
C5
10u
C7
10u
D8
1N4007
R3
2K2
+
GND
-
RV2
2K2
C6
10u
C8
10u
D9
1N4007
R4
2K2
C2
1m
35V
C4
100n
R2
120R
D7
1N4007
LD2
LED3RL
Adj
VR2
LM337
IN
OUT
D10
1N4007