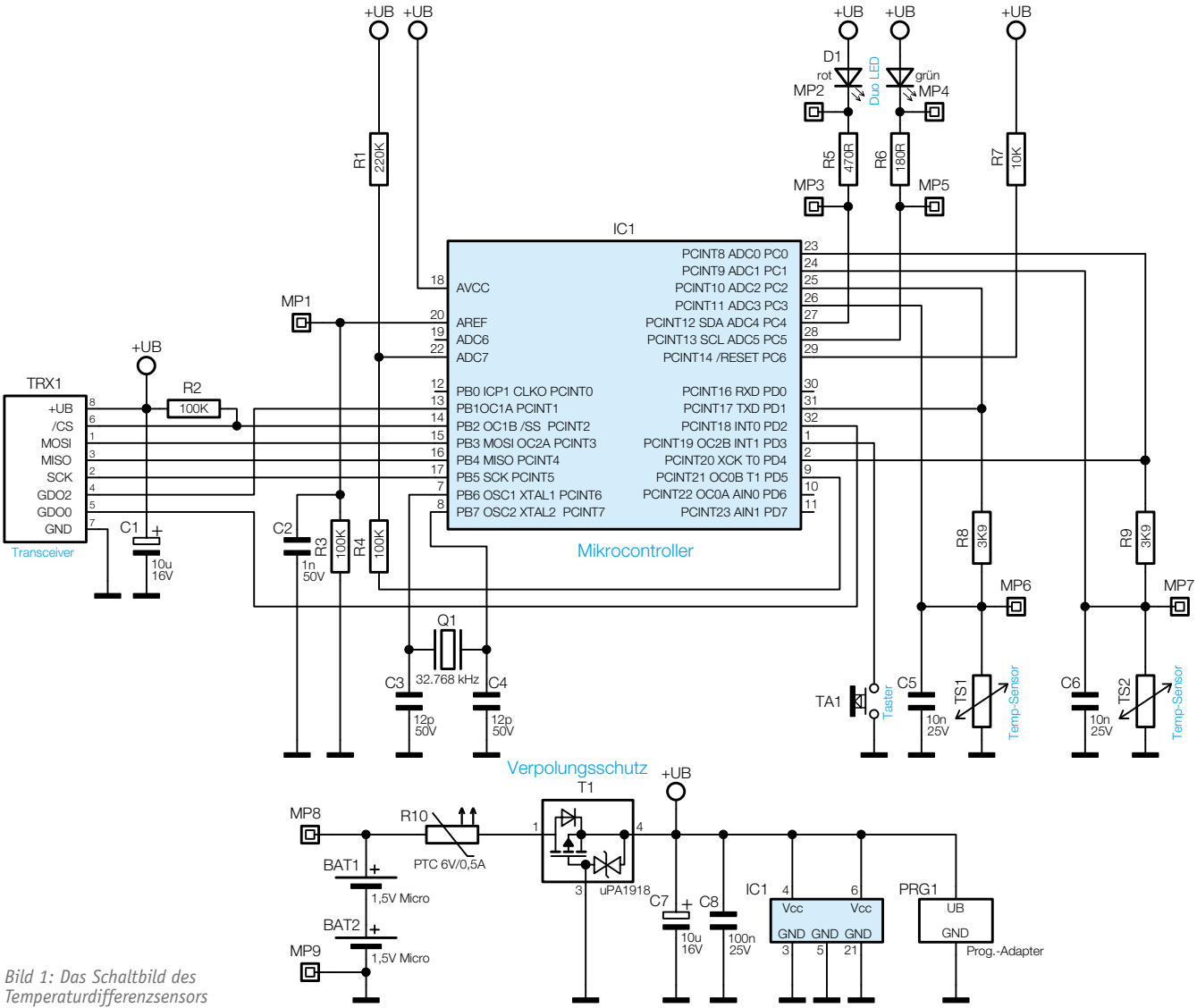

Bild 1: Das Schaltbild des Temperaturdifferenzsensors